ALAND

Лестницы Мариинского театра

ГАМТ-2

Санкт-Петербург
2013

ALAND





Здание 2-ой сцены Мариинского театра

Вид с ул. Декабристов
День \ Ночь

ALAND

ALAND

Здание 2-ой сцены Мариинского театра Вид с ул. Декабристов

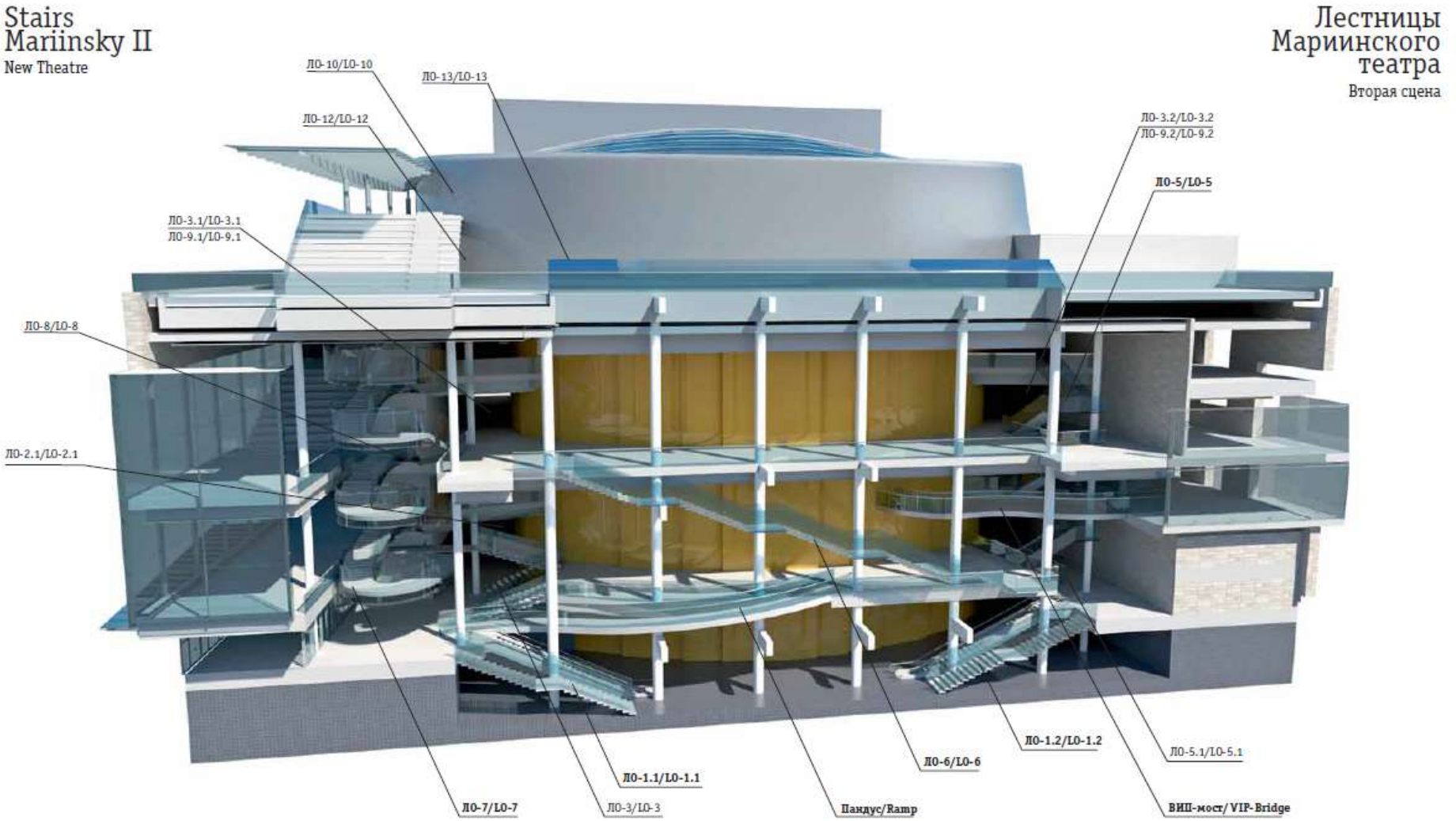

ALAND

Стеклянная лестница ЛО-6

Вид с ул. Декабристов



ALAND

Стеклянная лестница ЛО-6

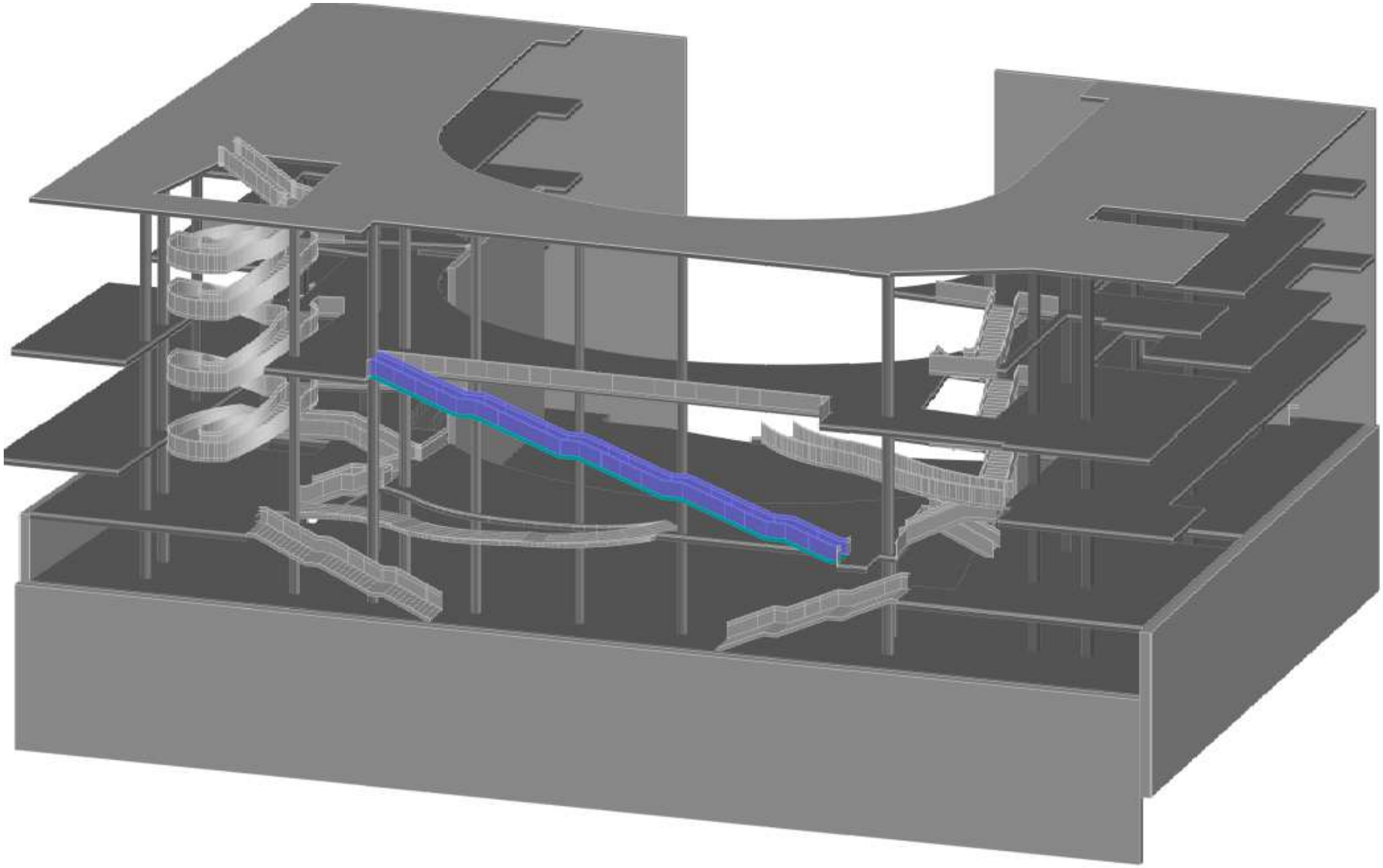

ALAND



Стеклянная лестница ЛО-6

ALAND

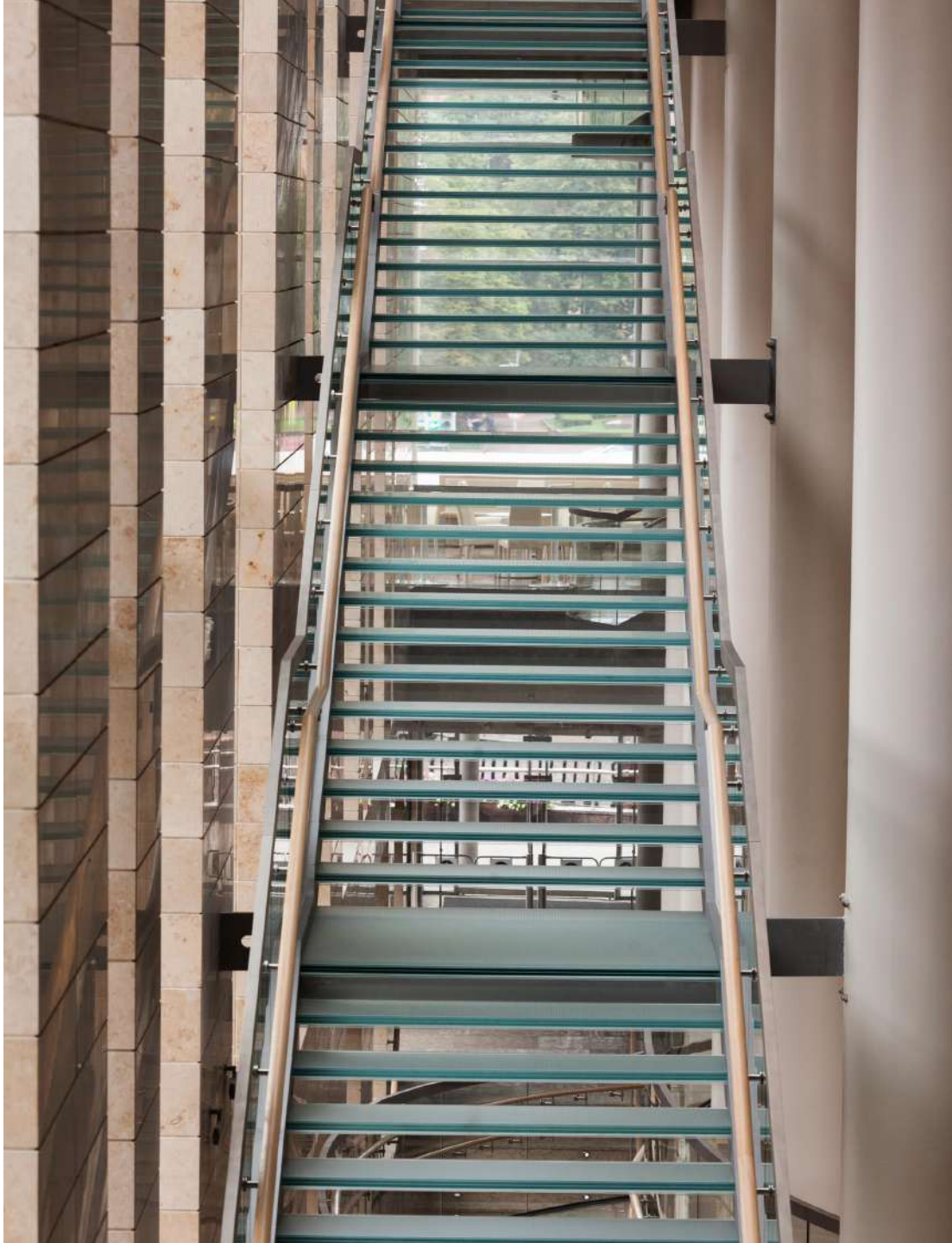

Стеклянная лестница ЛО-6

ALAND



Стеклянная лестница ЛО-6

ALAND



Стеклянная лестница ЛО-6

ALAND

Стеклянная лестница ЛО-6

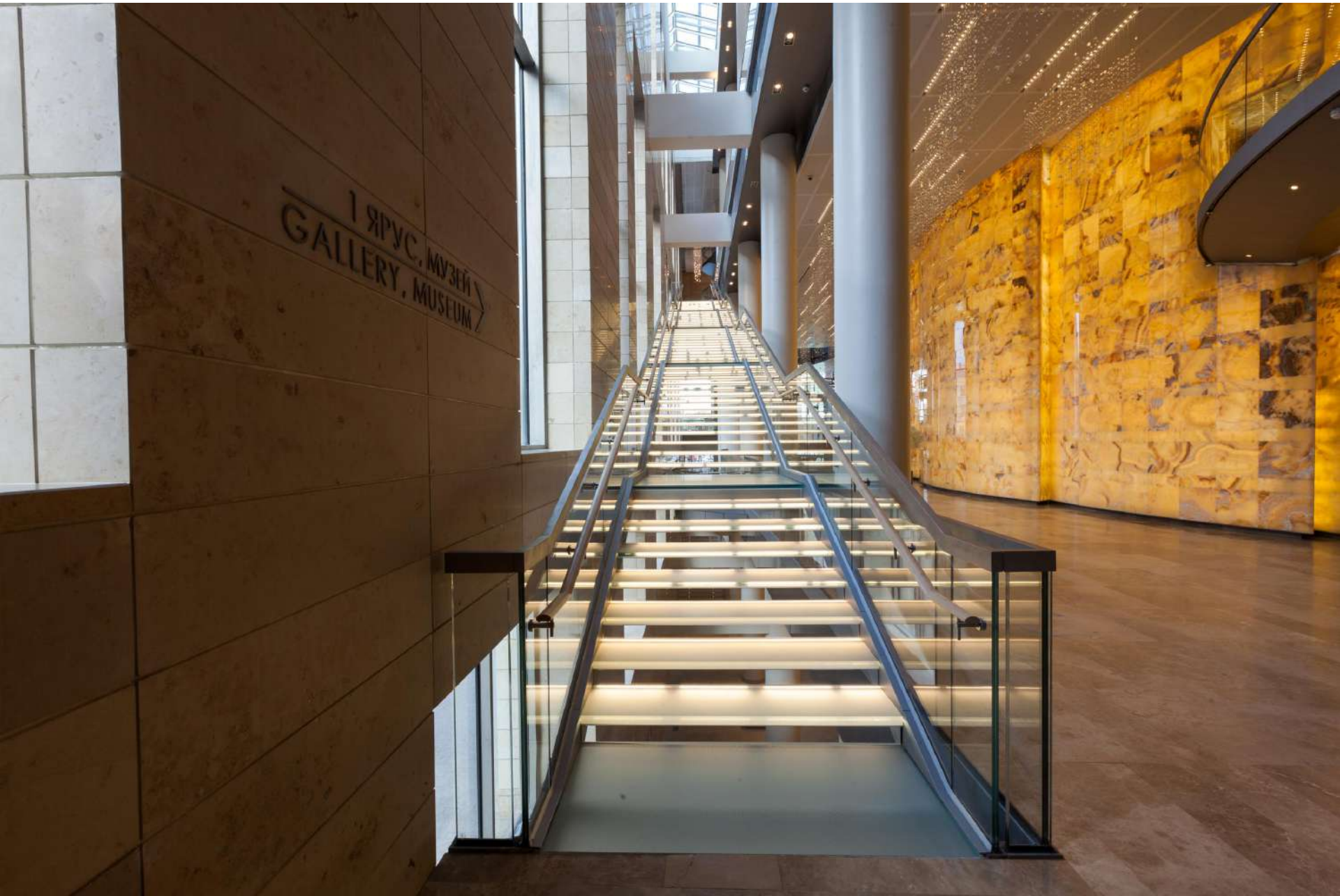

ALAND

Стеклянная лестница ЛО-6



ALAND

Стеклянная лестница ЛО-6

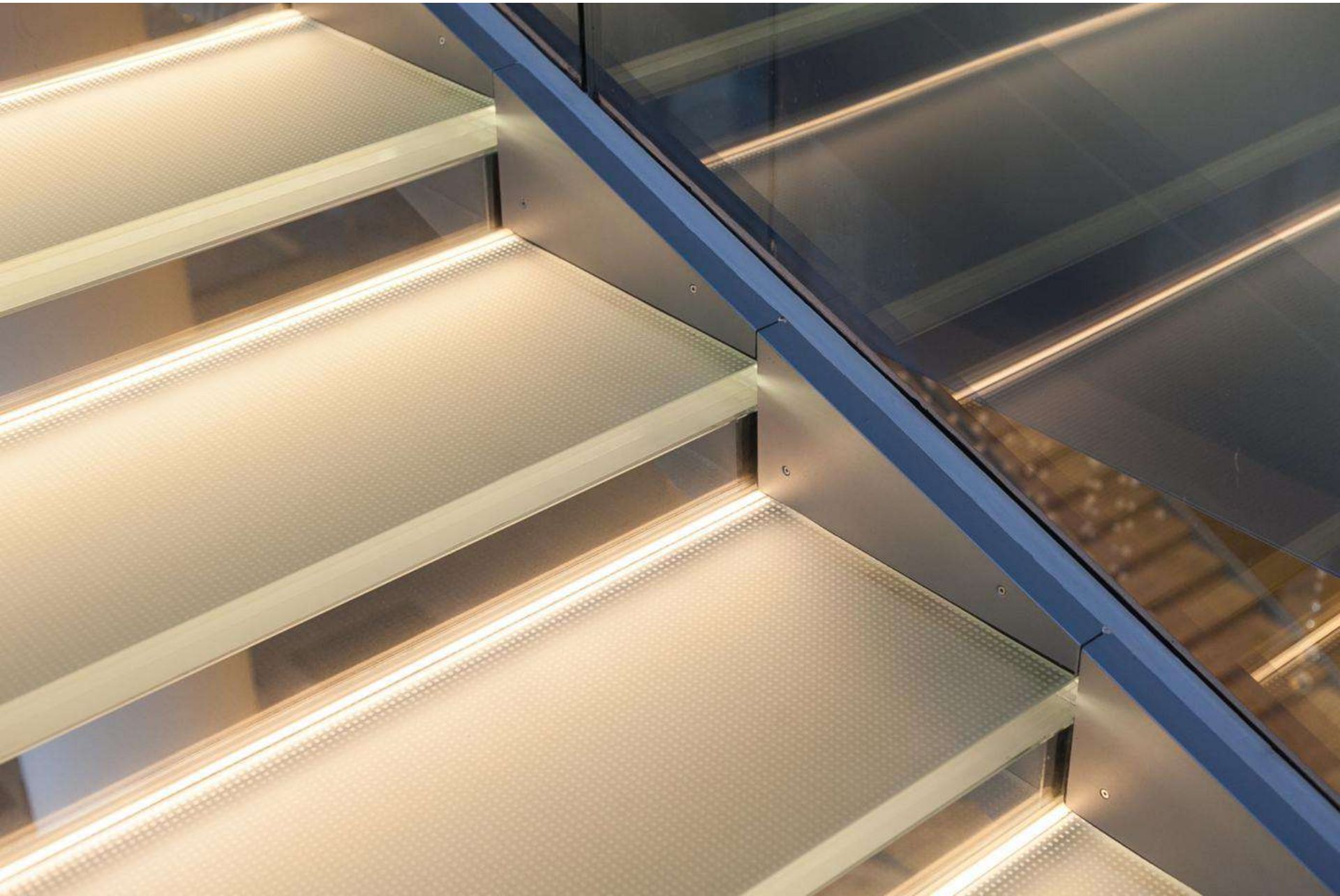

ALAND

Стеклянная лестница ЛО-6

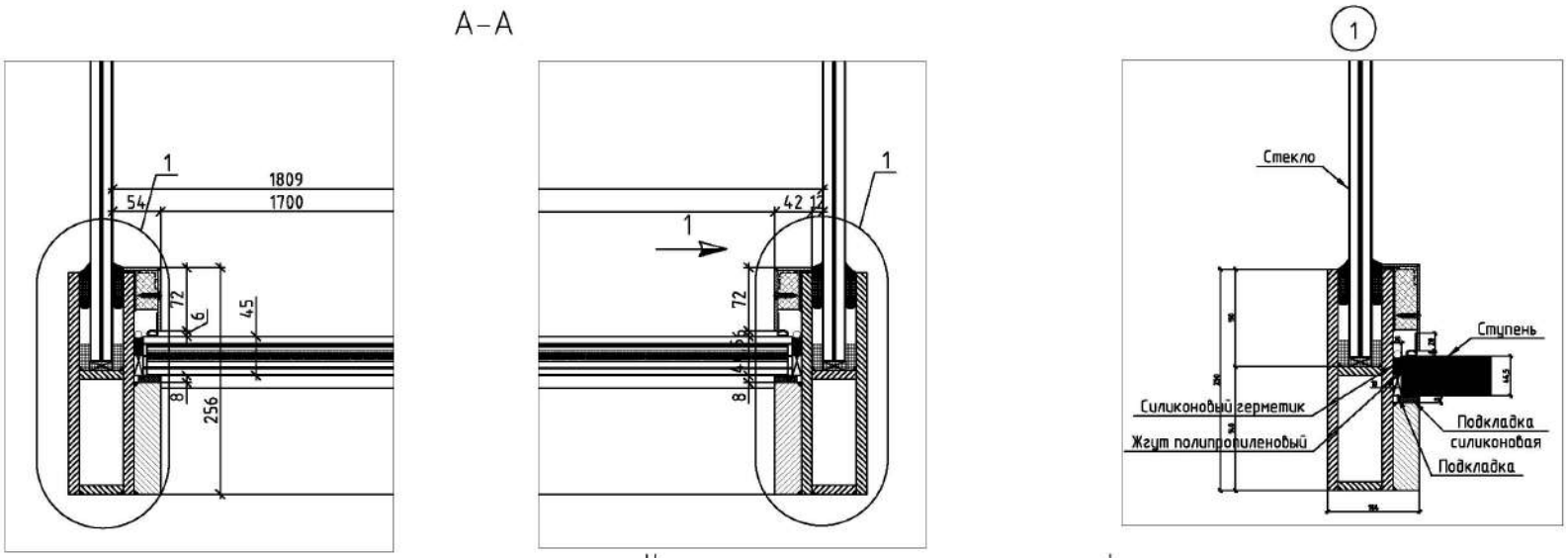

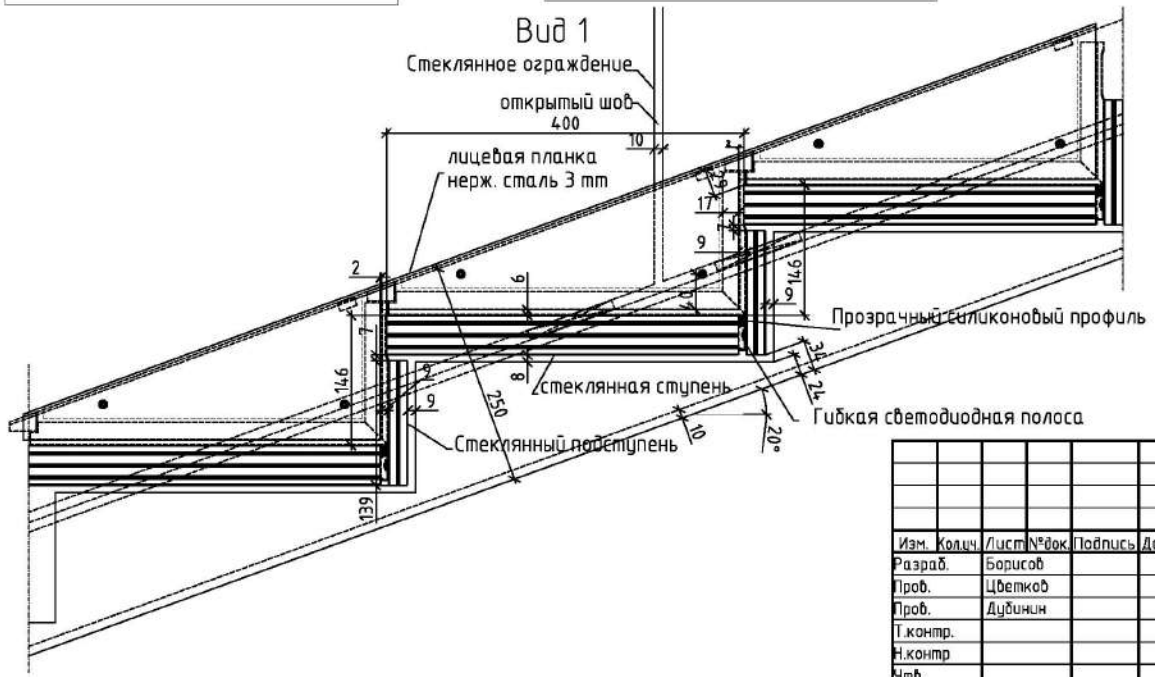

Согласовано

Взам. инв. №

Подп. и дата

Инв. № подл.

Изм.	Колич.	Лист	№док.	Подпись	Дата
Разраб.		Борисов			
Пров.		Цветков			
Пров.		Дубинин			
Т.контр.					
Н.контр					
Утв.					

01/26-МЧ-ЛО6-06

Новое здание (вторая сцена) Государственного академического Мариинского театра. г.Санкт-Петербург, ул.Декабристов, д.34, лит.А

Лестницы и ограждения

Стадия	Лист	Листов
Р	3	5

Узлы

ALAND

Основание лестницы ЛО-6

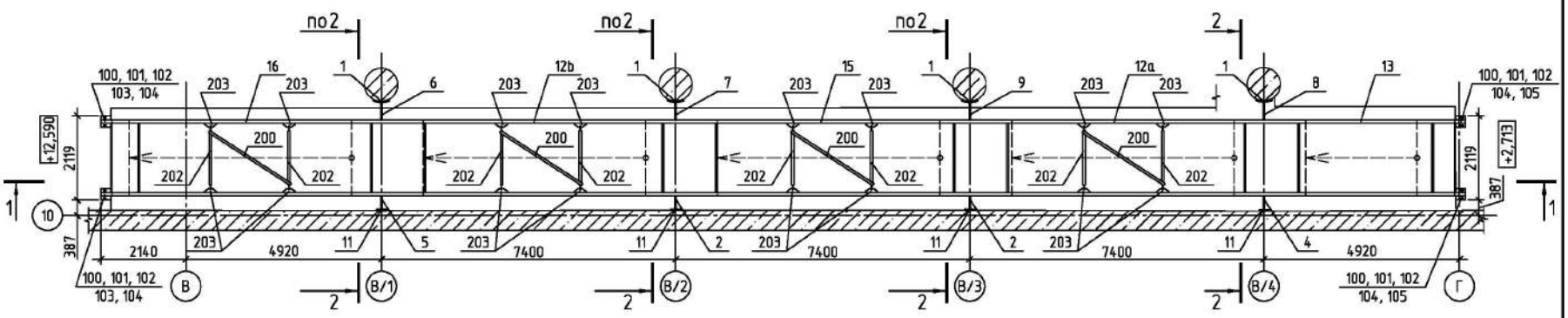

Ведомость элементов основания лестницы ЛО-6

Марка элемента	Сечение			Наименование или марка металла	Примечание
	эскиз	поз.	состав		
1	закладная дет.		– 258х475х30	С355	
2	кронштейн		– 434х250х30	С235	
3	деталь для монт.		– 258х475х10	С235	
4	кронштейн		– 262х350х30	С235	
5	кронштейн		– 440х250х30	С355	
6	кронштейн		– 410х147х40	С235	
7	кронштейн		– 542х250х30	С235	
8	кронштейн		– 551х250х30	С235	
9	кронштейн		– 538х250х30	С235	
10	вставка		– 126х80х30	С235	
11	закладная дет.		– 475х250х30	С355	
12	лестничный марш		Сложное сечение	С235	
13	лестничный марш		Сложное сечение	С235	
14	деталь для монт.		– 475х250х10	С235	
15	лестничный марш		Сложное сечение	С235	
16	лестничный марш		Сложное сечение	С235	
100	доборн. пластина		– 250х200х5	С235	
101	—•—•—		– 300х290х2	С235	
102	—•—•—		– 300х290х10	С235	
103	—•—•—		– 300х290х20	С235	
104	—•—•—		– 300х290х3	С235	
105	—•—•—		– 300х290х15	С235	
200	деталь для монт.		L 60х6 L=2589	С235	
201	—•—•—		L 60х6 L=1490	С235	
202	—•—•—		L 60х6 L=1490	С235	
203	—•—•—		– 300х175х10	С235	

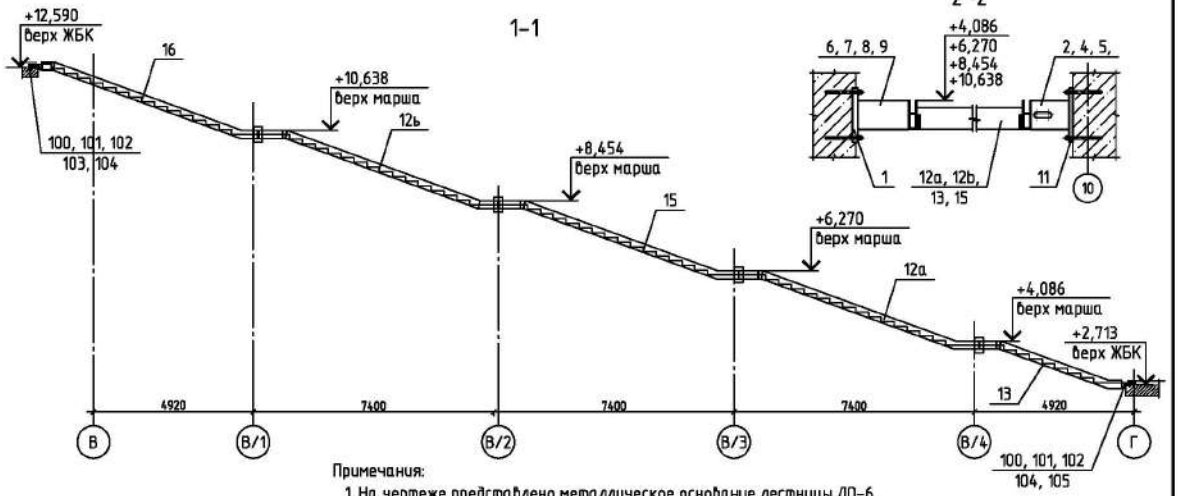

Примечания:

1. На чертеже представлено металлическое основание лестницы ЛО-6.
2. Монтажные схемы установки закладных деталей и кронштейнов см. чертежи 01/26-МЧ-ЛО6-02, 01/26-МЧ-ЛО6-03.
3. Монтаж изделий основания лестницы см. чертеж 01/26-МЧ-ЛО6-04.
4. Контрольные точки основания лестницы см. чертеж 01/26-МЧ-ЛО6-05.

Изм.	Кол.уч	Лист	№док	Подпись	Дата
Разраб.		Моисеенко			
Пров.		Цветков			
Пров.		Дубинин			
Т.контр.					
Н.контр					
Утв.					

01/26-МЧ-ЛО6-01

Новое здание (вторая сцена) Государственного академического Мариинского театра. г.Санкт-Петербург, ул.Декабристов, д.34, лит.А

Лестницы и ограждения

Стадия	Лист	Листов
Р	1	1

Основание лестницы ЛО-6. Ведомость элементов.

ALAND

ALAND

Лестница ЛО-5 «ножницы»

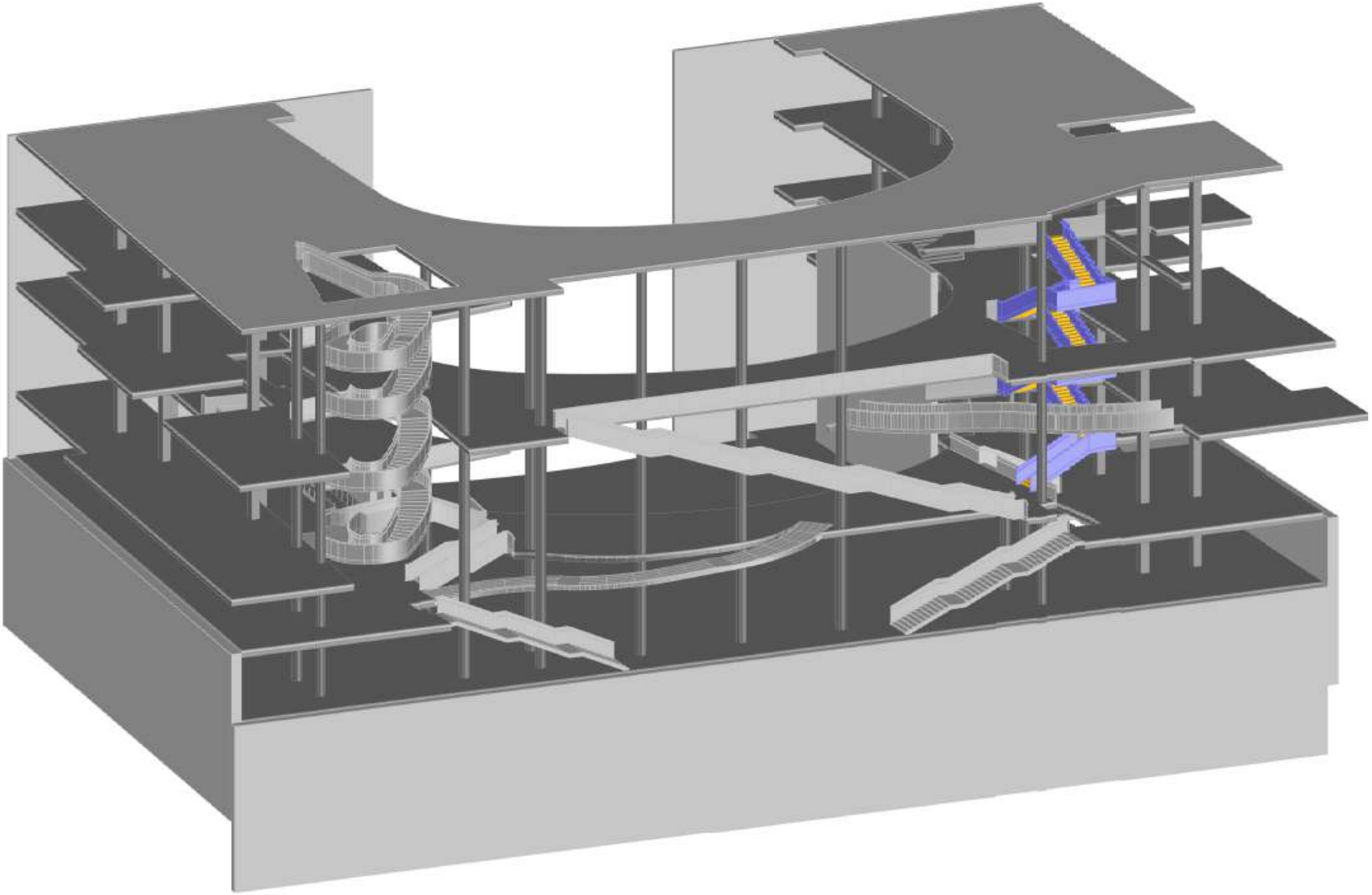

ALAND

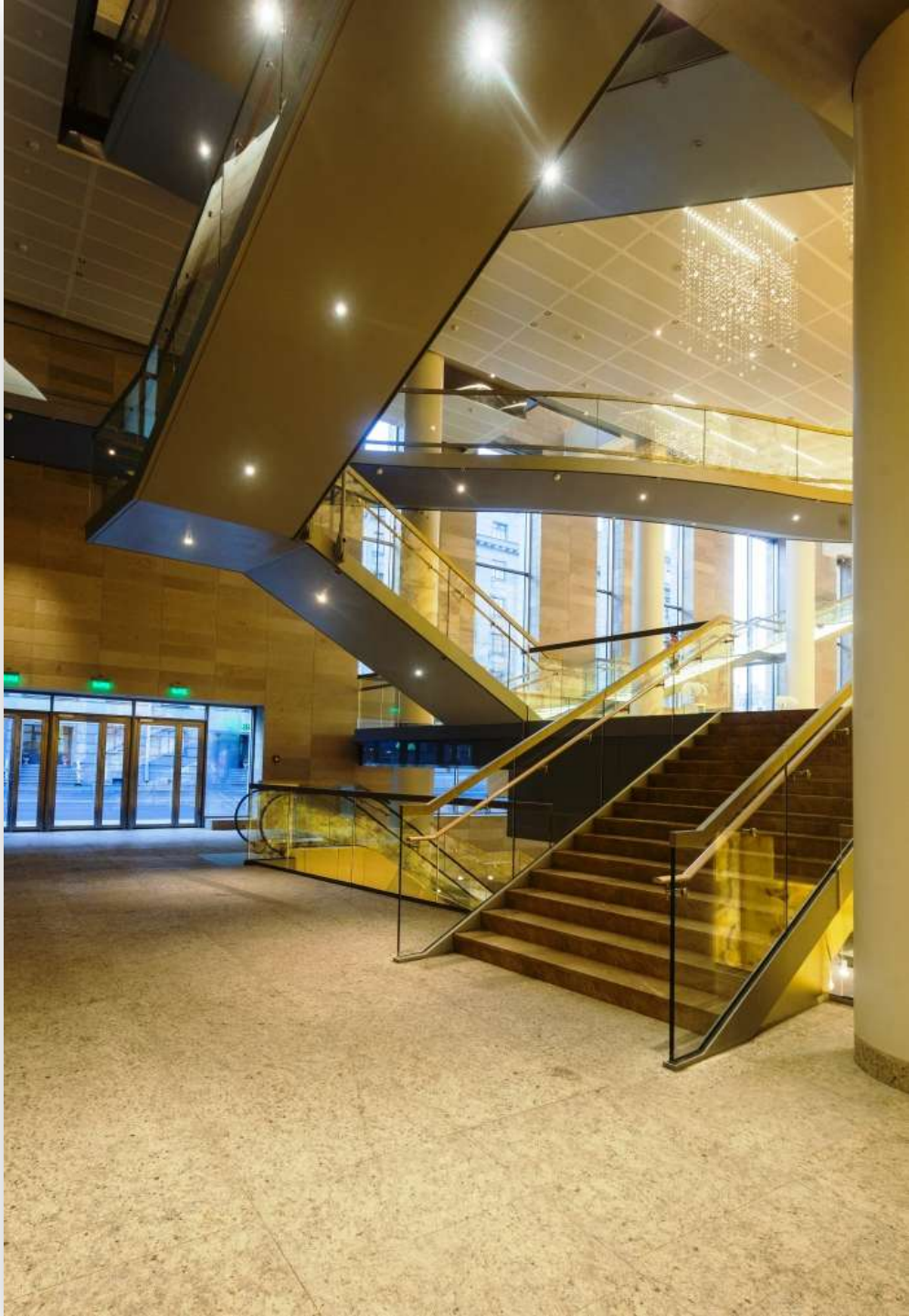

Лестница ЛО-5 «ножницы»

ALAND



Лестница ЛО-5 «ножницы»

ALAND



Лестница ЛО-5 «ножницы»

ALAND



Лестница ЛО-5 «ножницы»

ALAND

Лестница ЛО-5 «ножницы»



ALAND

Лестница ЛО-5 «ножницы»



ALAND

Лестница ЛО-5 «ножницы»



ALAND

Основание лестницы Л0-5.

Изометрический вид

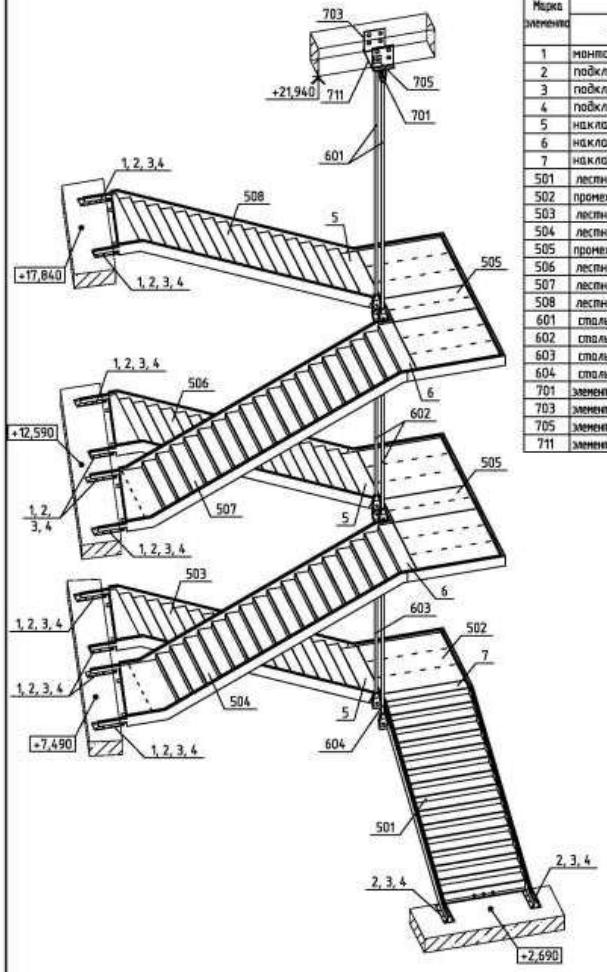

Ведомость элементов основания лестницы Л0-5

Марка элемента	Сечение			Наименование или марка металла	Примечание
	эскиз	поз.	состав		
1	монтажный стол		L 80x80x300	С235	
2	подкл. пластина		– 250x100x3	С235	
3	подкл. пластина		– 250x100x10	С235	
4	подкл. пластина		– 250x100x5	С235	
5	накладка марша		– 1798x403x10	С235	
6	накладка марша		– 1798x318x10	С235	
7	накладка марша		– 1798x274x10	С235	
501	лестничный марш		Сложное сечение	С355	
502	промеж. площадка		Сложное сечение	С355	
503	лестничный марш		Сложное сечение	С355	
504	лестничный марш		Сложное сечение	С355	
505	промеж. площадка		Сложное сечение	С355	
506	лестничный марш		Сложное сечение	С355	
507	лестничный марш		Сложное сечение	С355	
508	лестничный марш		Сложное сечение	С355	
601	стальной подвес		L=6433, ø56	С460	
602	стальной подвес		L=5028, ø56	С460	
603	стальной подвес		L=4945, ø56	С460	
604	стальной подвес		L=5139, ø56	С460	
701	элемент крп. подвеса		– 760x202x40	С235	
703	элемент крп. подвеса		– 520x450x20	С235	
705	элемент крп. подвеса		– 150x150x30	С235	
711	элемент крп. подвеса		– 800x450x20	С235	

Примечания:

1. На чертеже представлено металлическое основание лестницы Л0-5 с подвесами.
2. Монтажные схемы установки изделий элементов лестницы см. чертежи 01/26-МЧ-Л05-02, 01/26-МЧ-Л05-03, 01/26-МЧ-Л05-04.
3. Монтаж крепления подвеса см. чертежи 01/26-МЧ-Л05-05, 01/26-МЧ-Л05-06, 01/26-МЧ-Л05-08.
4. Рабочие отметки контрольных точек основания лестницы Л0-5 см. чертеж 01/26-МЧ-Л05-07.

							01/26-МЧ-Л05-01
							Новое здание (вторая сцена) Государственного академического Мариинского театра. г.Санкт-Петербург, ул.Декабристов, д.34, лит.А
Изм.	Кол.уч.	Лист	№док.	Подпись	Дата		
Разраб.		Моисеенко				Лестницы и ограждения	Стадия: Р; Лист: 1; Листов: 1
Пров.		Цветков					
Пров.		Дубинин					
Т.контр.						Основание лестницы Л0-5. Изометрический вид. Ведомость элементов.	ALAND
Н.контр.							
Утв.							

Лестница Л0-5 «ножницы»

ALAND

Лестница ЛО-5 «ножницы»

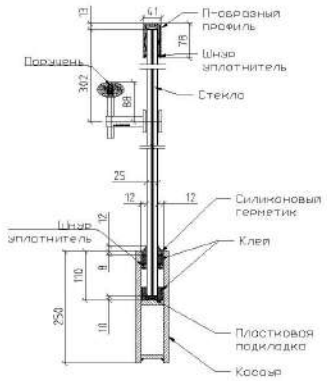

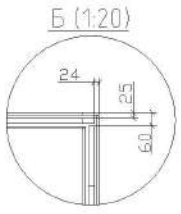

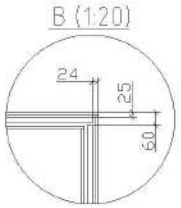

Изометрический вид ограждения лестницы ЛО-5
от отм.+7.650 до отм.+12.750

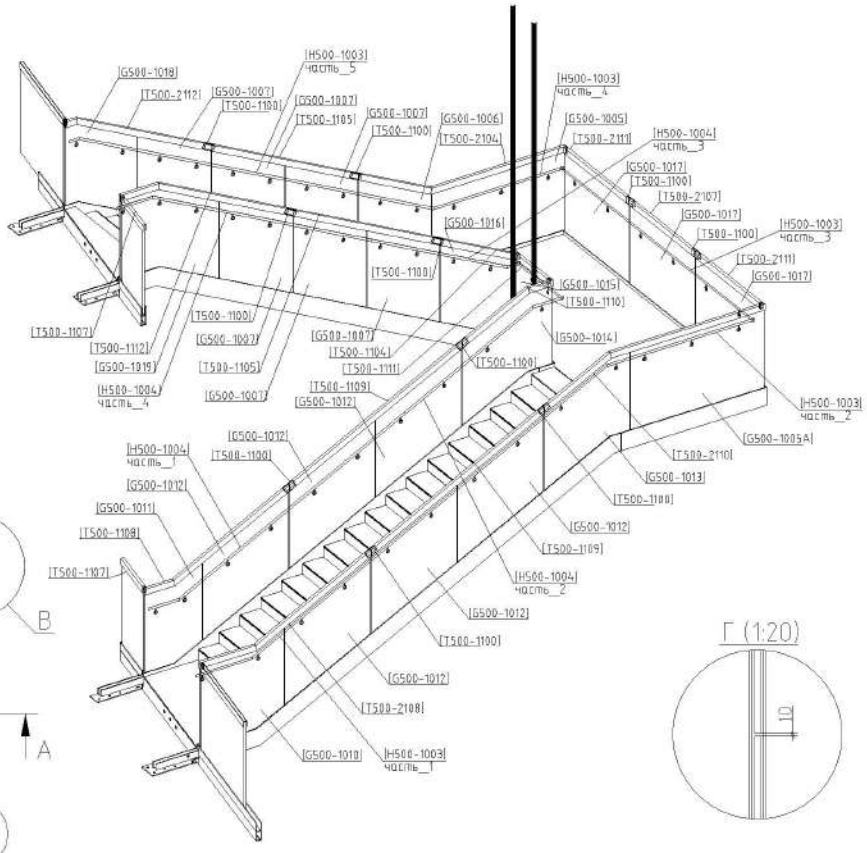

План ограждения лестницы ЛО-5
от отм.+7.650 до отм.+12.750

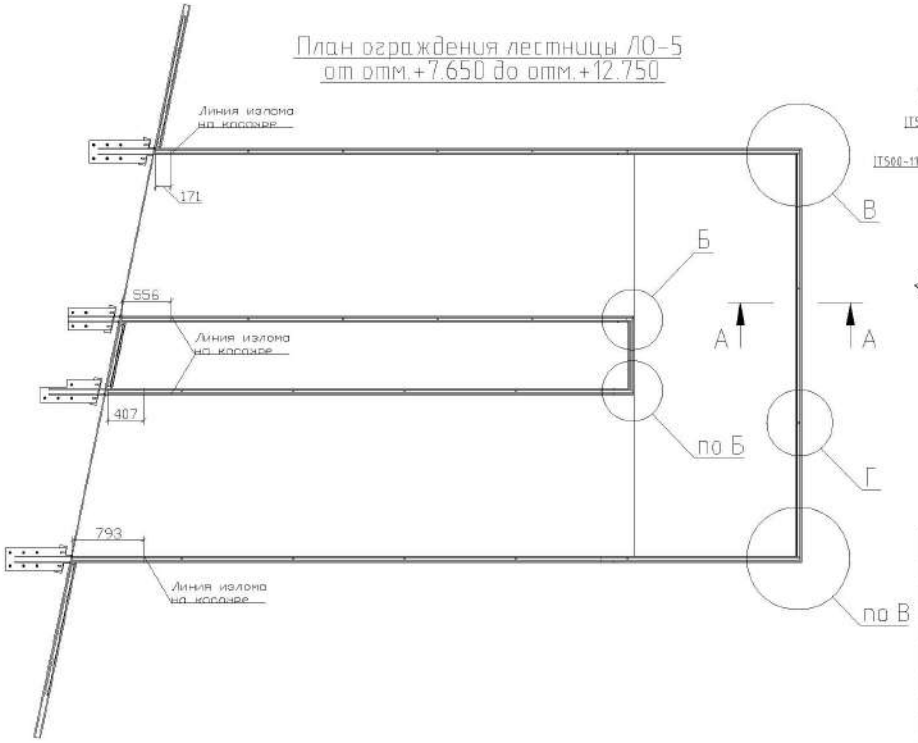

						01/26-МЧ-ЛО5-09	
						Новое здание (вторая сцена) Государственного академического Мариинского театра. г.Санкт-Петербург, ул.Декабристов, д.34, лит.А	
Изм.	Кол.уч.	Лист	№док.	Подпись	Дата		
Разраб.		Моисеенко				Лестницы и ограждения	Стадия: Р; Лист: 2; Листов: 3
Пров.		Цветков					
Пров.		Дубинин					
Т.контр.						Монтажный чертеж установки ограждения лестницы ЛО-5 от отм.+7.650 до отм.+12.750	ALAND
Н.контр.							
Утв.							

ALAND

Лестница ЛО-5 «ножницы»

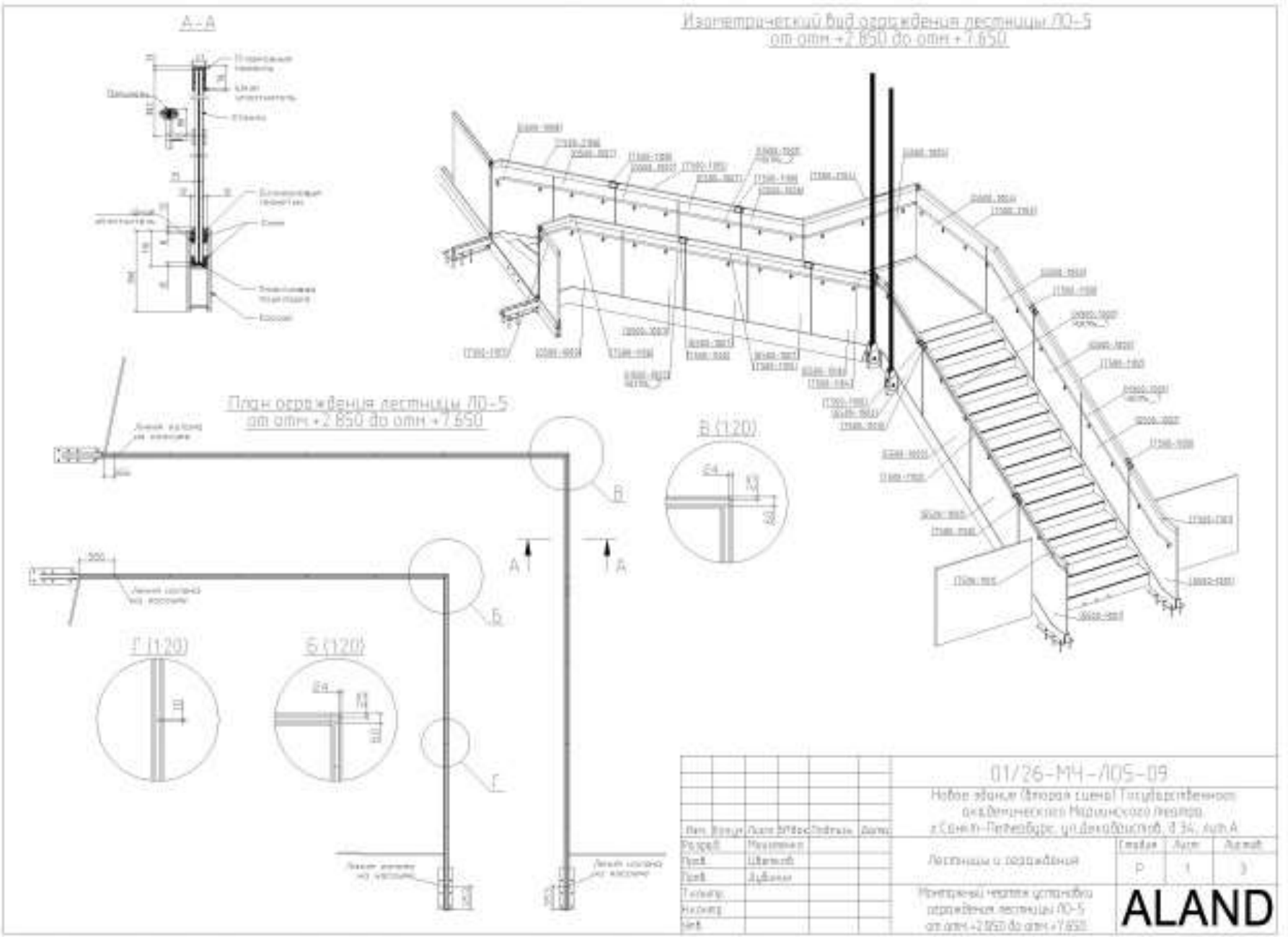

ALAND

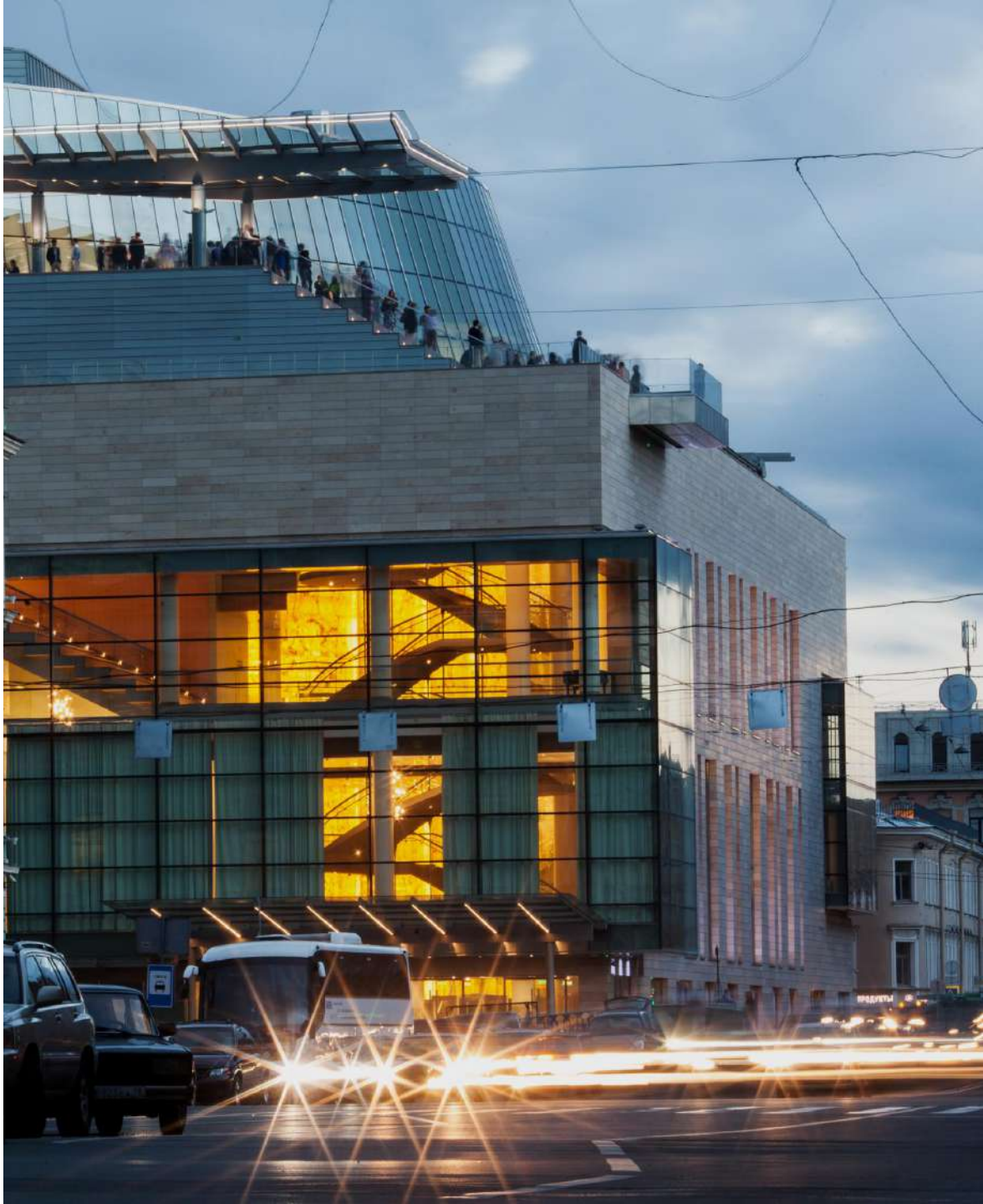

Лестница ЛО-7 «овальная»

ALAND

Лестница ЛО-7 «овальная»

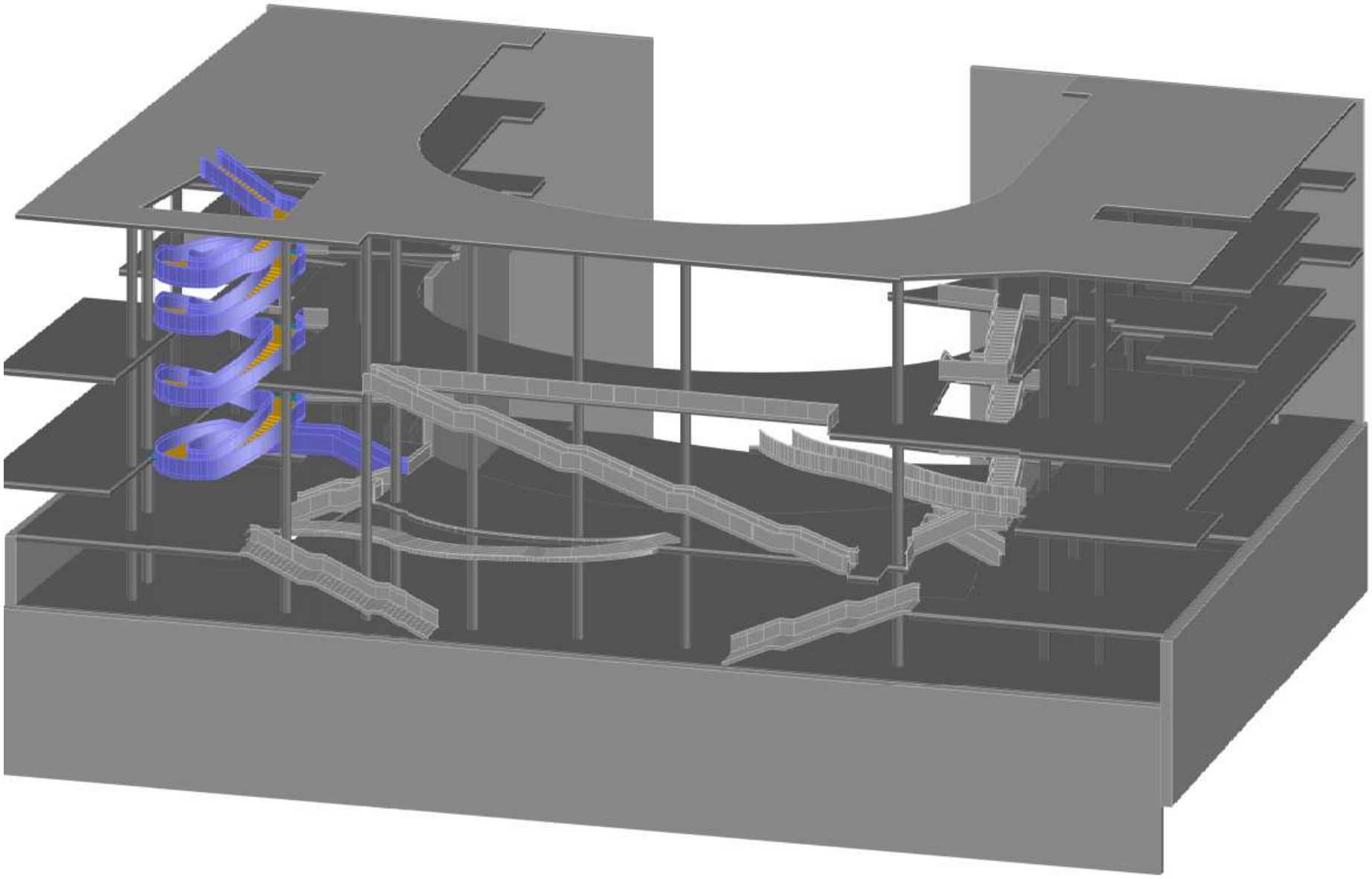

ALAND



Лестница ЛО-7 «овальная»

ALAND



Лестница ЛО-7«овальная»

ALAND



Лестница ЛО-7 «овальная»

ALAND



Лестница ЛО-7 «овальная»

ALAND

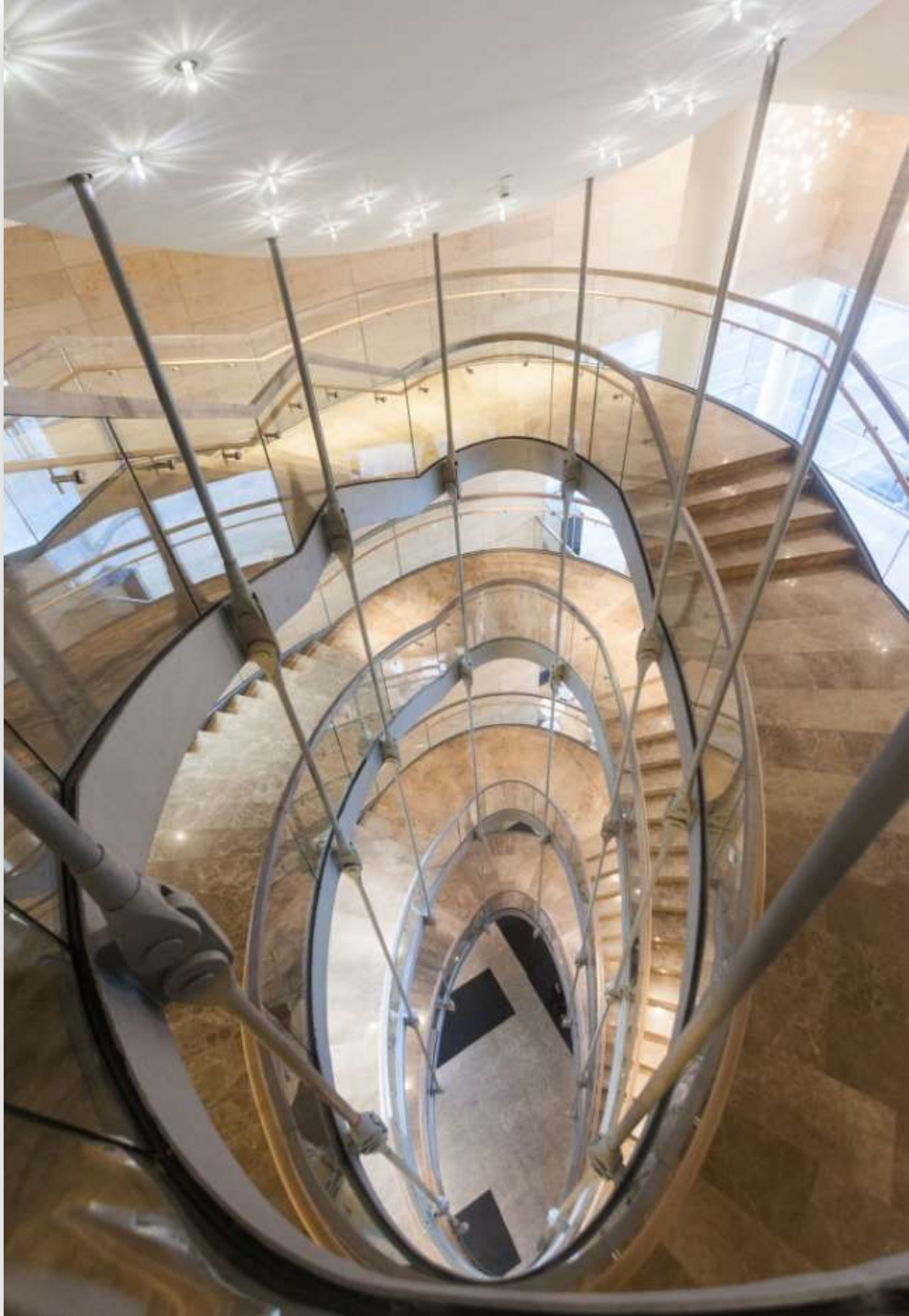

Лестница ЛО-7 «овальная»

ALAND

Лестница ЛО-7 «овальная»



ALAND

Лестница ЛО-7 «овальная»



ALAND

Лестница ЛО-7 «овальная»

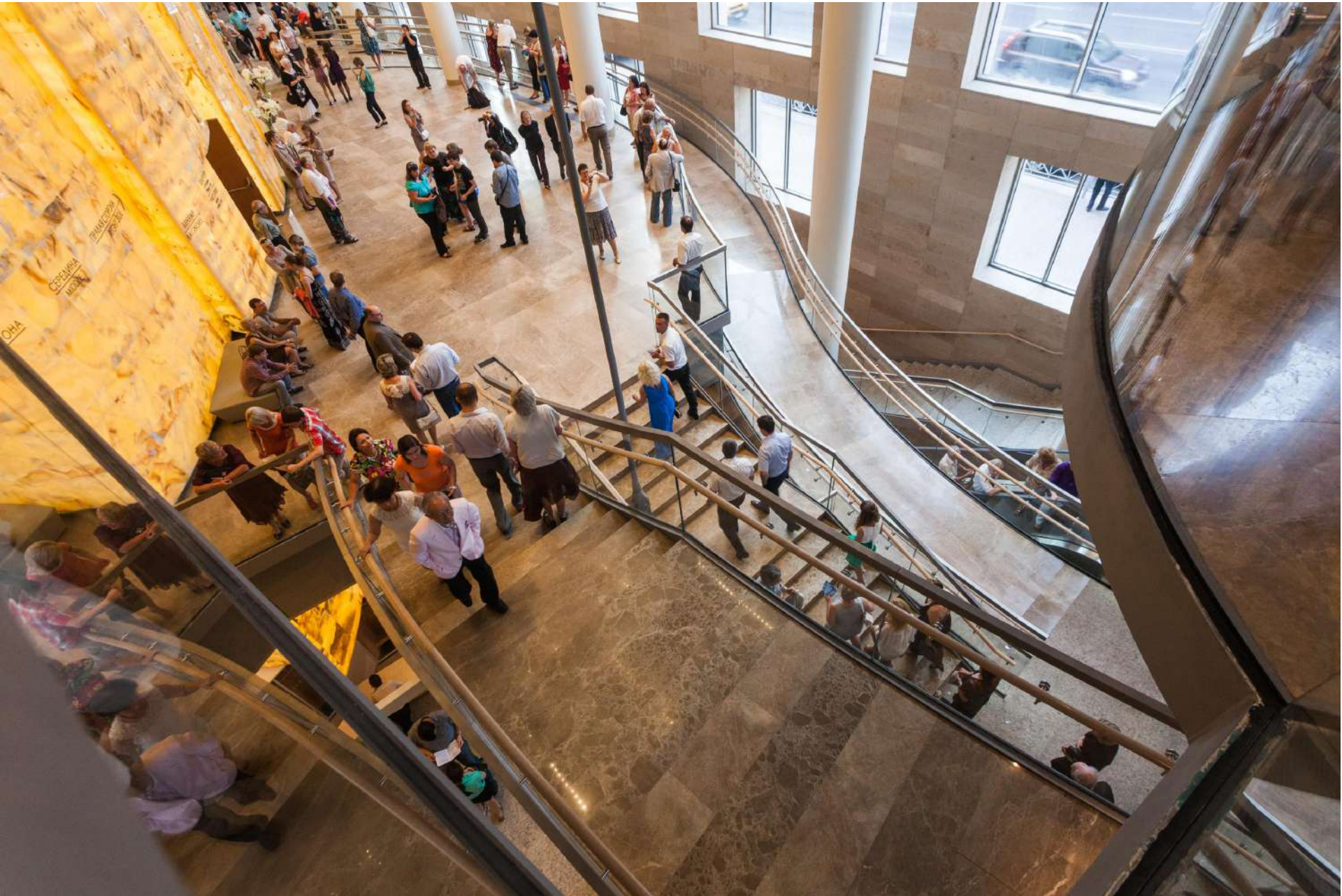

ALAND

Лестница ЛО-7 «овальная»



ALAND

Лестница ЛО-7 «овальная»



ALAND

Лестница ЛО-7 «овальная»



ALAND

Лестница ЛО-7 «овальная»



ALAND

Лестница ЛО-7 «овальная»



ALAND



Лестница ЛО-7 «овальная»

ALAND

Лестница ЛО-7 «овальная»

Нагрузка в часы пик



ALAND



Лестница ЛО-7 «овальная»

модель

ALAND

Лестница ЛО-7 «овальная»

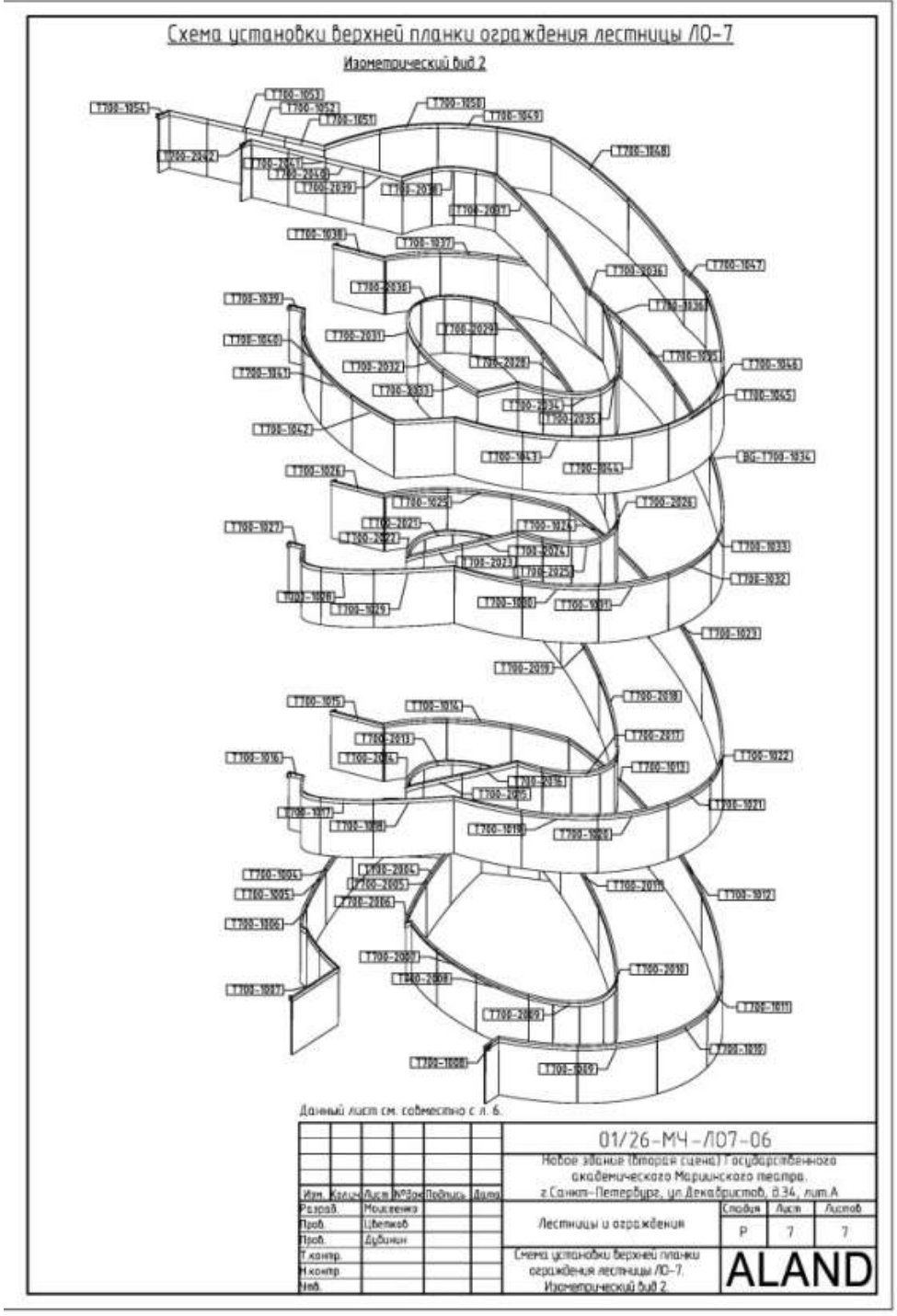

ALAND

Лестница ЛО-7 «овальная»

План расположения поручней ограждения лестницы ЛО-7 на отм. +5,100 и +10,200

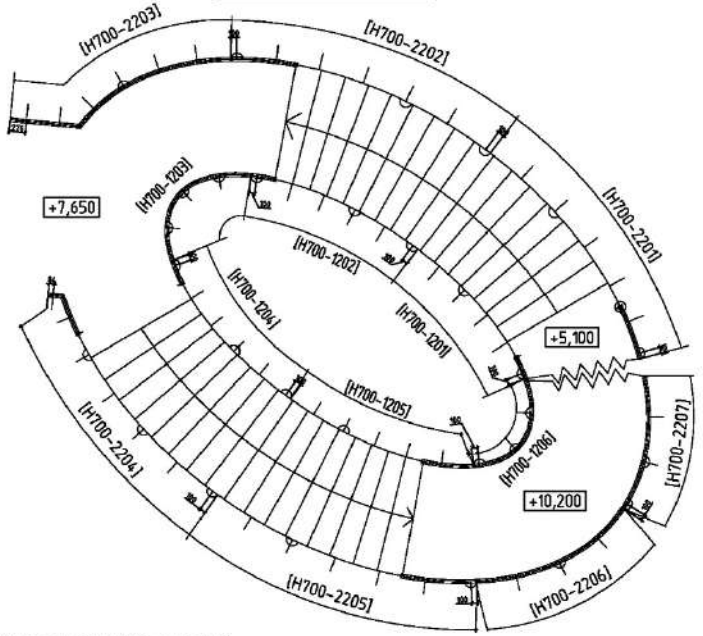

Ограждения лестницы ЛО-7 на отм. +5,100 и +10,200

Изометрический вид

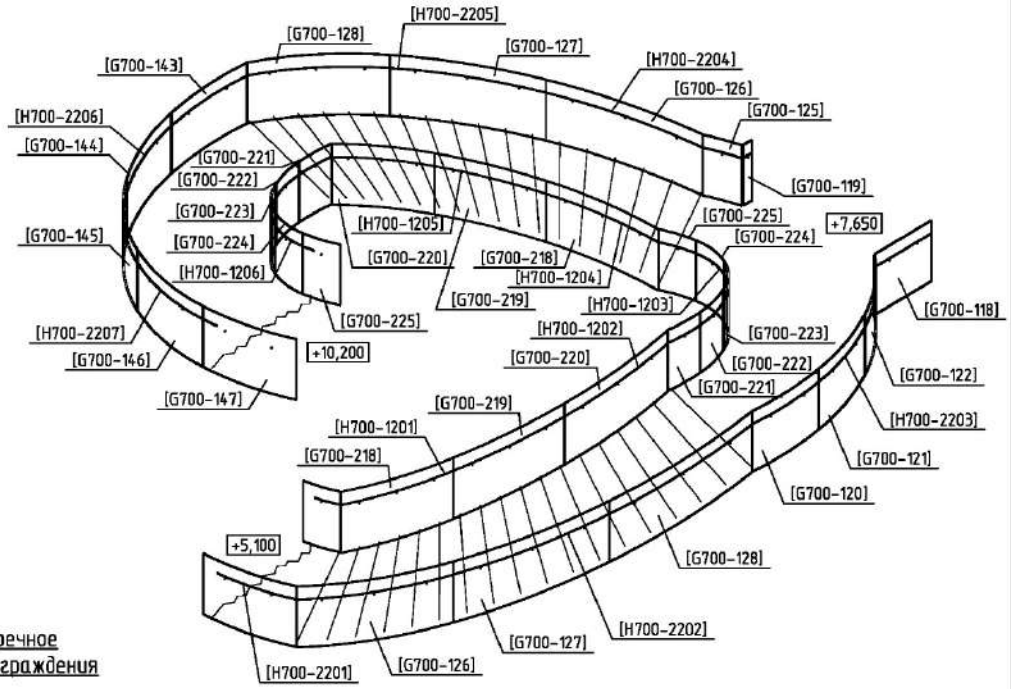

Нижнее остекление опорной площадки на отм. +7,650

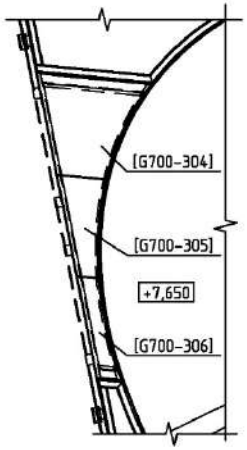

Верхнее остекление опорной площадки на отм. +7,650

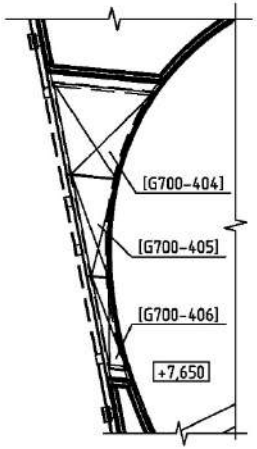

Поперечное сечение ограждения

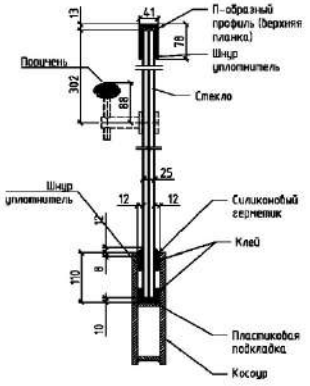

Схему установки верней планки ограждения см. листы 6 и 7.

						01/26-МЧ-ЛО7-06	
						Новое здание (вторая сцена) Государственного академического Мариинского театра. г.Санкт-Петербург, ул.Декабристов, д.34, лит.А	
Изм.	Кол.уч	Лист	№док	Подпись	Дата		
Разраб.		Моисеенко				Лестницы и ограждения	Стадия: Р; Лист: 2; Листов: 7
Пров.		Цветков					
Пров.		Дубинин					
Т.контр.						Ограждения лестницы ЛО-7 на отм. +5,100 и +10,200.	ALAND
Н.контр							
Утв.							

ALAND

Лестница ЛО-7«овальная»

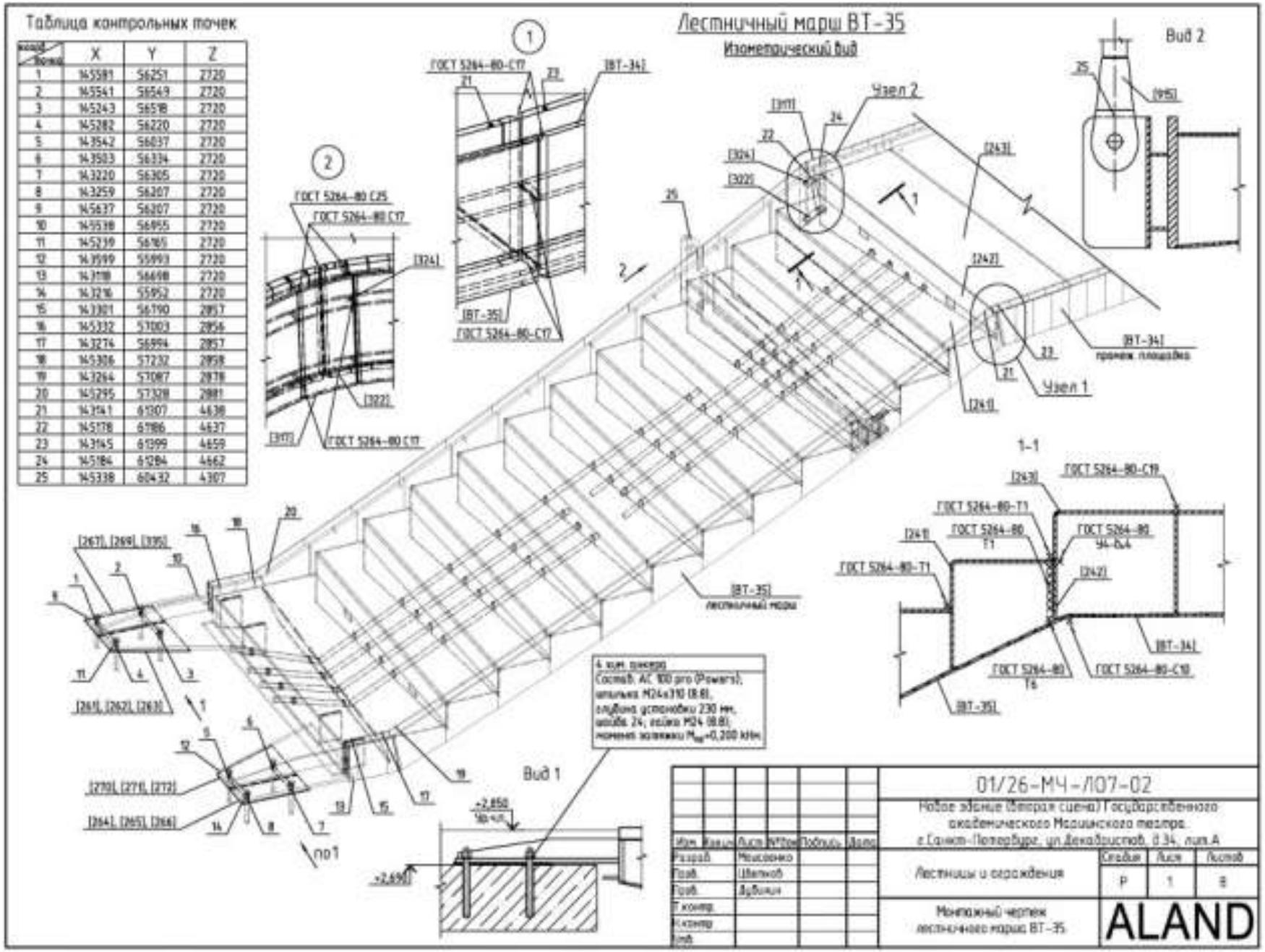

Номер точки	X	Y	Z
1	145581	56251	2720
2	145541	56549	2720
3	145243	56518	2720
4	145282	56220	2720
5	143542	56037	2720
6	143503	56334	2720
7	143220	56305	2720
8	143259	56207	2720
9	145637	56207	2720
10	145538	56955	2720
11	145239	56765	2720
12	143599	55993	2720
13	143118	56698	2720
14	143216	55952	2720
15	143301	56790	2857
16	145332	57003	2856
17	143274	56994	2857
18	145306	57232	2858
19	143264	57087	2878
20	145295	57328	2881
21	143141	61307	4638
22	145178	61186	4637
23	143145	61399	4659
24	145184	61284	4662
25	145338	60432	4307

ALAND

Лестница ЛО-7 «овальная»

Основание лестницы ЛО-7
Изометрический вид

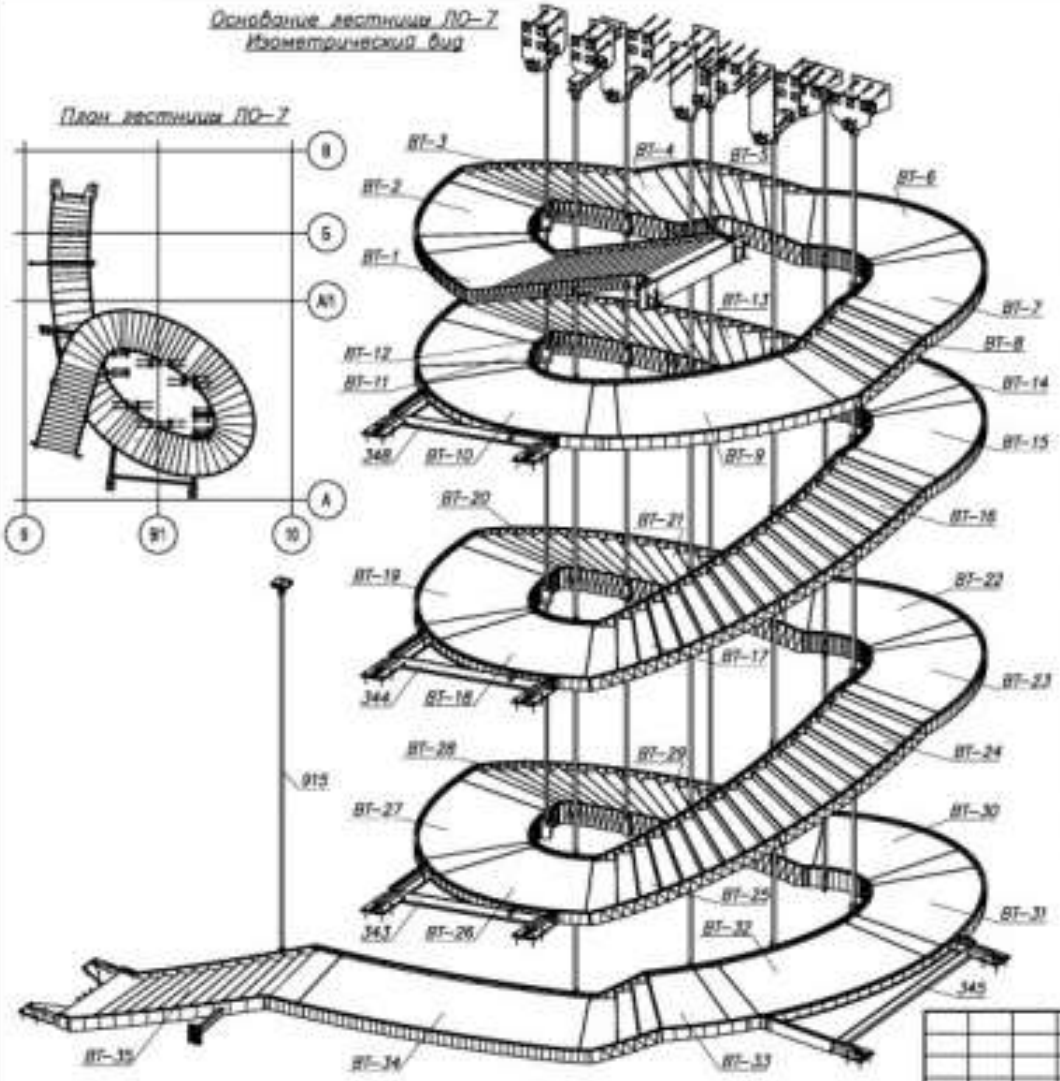

План лестницы ЛО-7

Ведомость элементов основания лестницы ЛО-7 (начало)

Марка элемента	Сечение эскиз	поз	состав	Наименование или марка металла	Примечание
ВТ-1	Лестничной марш		Сложное сечение	С355	
ВТ-2	Промеж. площадка		Сложное сечение	С355	
ВТ-3	Лестничной марш		Сложное сечение	С355	
ВТ-4	Промеж. площадка		Сложное сечение	С355	
ВТ-5	Лестничной марш		Сложное сечение	С355	
ВТ-6	Промеж. площадка		Сложное сечение	С355	
ВТ-7	Промеж. площадка		Сложное сечение	С355	
ВТ-8	Лестничной марш		Сложное сечение	С355	
ВТ-9	Промеж. площадка		Сложное сечение	С355	
ВТ-10	Промеж. площадка		Сложное сечение	С355	
ВТ-11	Промеж. площадка		Сложное сечение	С355	
ВТ-12	Лестничной марш		Сложное сечение	С355	
ВТ-13	Лестничной марш		Сложное сечение	С355	
ВТ-14	Промеж. площадка		Сложное сечение	С355	
ВТ-15	Промеж. площадка		Сложное сечение	С355	
ВТ-16	Лестничной марш		Сложное сечение	С355	
ВТ-17	Лестничной марш		Сложное сечение	С355	
ВТ-18	Промеж. площадка		Сложное сечение	С355	
ВТ-19	Промеж. площадка		Сложное сечение	С355	
ВТ-20	Лестничной марш		Сложное сечение	С355	
ВТ-21	Лестничной марш		Сложное сечение	С355	
ВТ-22	Промеж. площадка		Сложное сечение	С355	
ВТ-23	Промеж. площадка		Сложное сечение	С355	
ВТ-24	Лестничной марш		Сложное сечение	С355	
ВТ-25	Лестничной марш		Сложное сечение	С355	
ВТ-26	Промеж. площадка		Сложное сечение	С355	
ВТ-27	Промеж. площадка		Сложное сечение	С355	
ВТ-28	Лестничной марш		Сложное сечение	С355	
ВТ-29	Лестничной марш		Сложное сечение	С355	
ВТ-30	Промеж. площадка		Сложное сечение	С355	
ВТ-31	Промеж. площадка		Сложное сечение	С355	
ВТ-32	Промеж. площадка		Сложное сечение	С355	
ВТ-33	Лестничной марш		Сложное сечение	С355	
ВТ-34	Промеж. площадка		Сложное сечение	С355	
ВТ-35	Лестничной марш		Сложное сечение	С355	
348	Опорная площадка		Сложное сечение	С355	
344	Опорная площадка		Сложное сечение	С355	
343	Опорная площадка		Сложное сечение	С355	
345	Опорная площадка		Сложное сечение	С355	

Примечания:
1. На чертеже представлено стальное основание лестницы ЛО-7 с подвесами.
2. Монтаж крепления подвесов см. чертеж 01/26-МЧ-ЛО7-01.
3. Монтажные схемы установки изделий элементов лестницы см. чертежи 01/26-МЧ-ЛО7-02, 01/26-МЧ-ЛО7-03, 01/26-МЧ-ЛО7-04, 01/26-МЧ-ЛО7-05.

Изм.	Кол.уч.	Лист	№док.	Подпись	Дата
Разраб.		Цветков			
Пров.		Моисеенко			
Пров.		Дубинин			
Т.контр.					
Н.контр.					
Утв.					

01/26-МЧ-ЛО7-00

Новое здание (Вторая сцена) Государственного академического Мариинского театра
г. Санкт-Петербург, ул. Декабристов, д.34, лит.А

Лестницы и ограждения

Стадия	Лист	Листов
Р	1	2

Основание лестницы ЛО-7
Изометрический вид
Ведомость элементов

ALAND

ВИП-мост

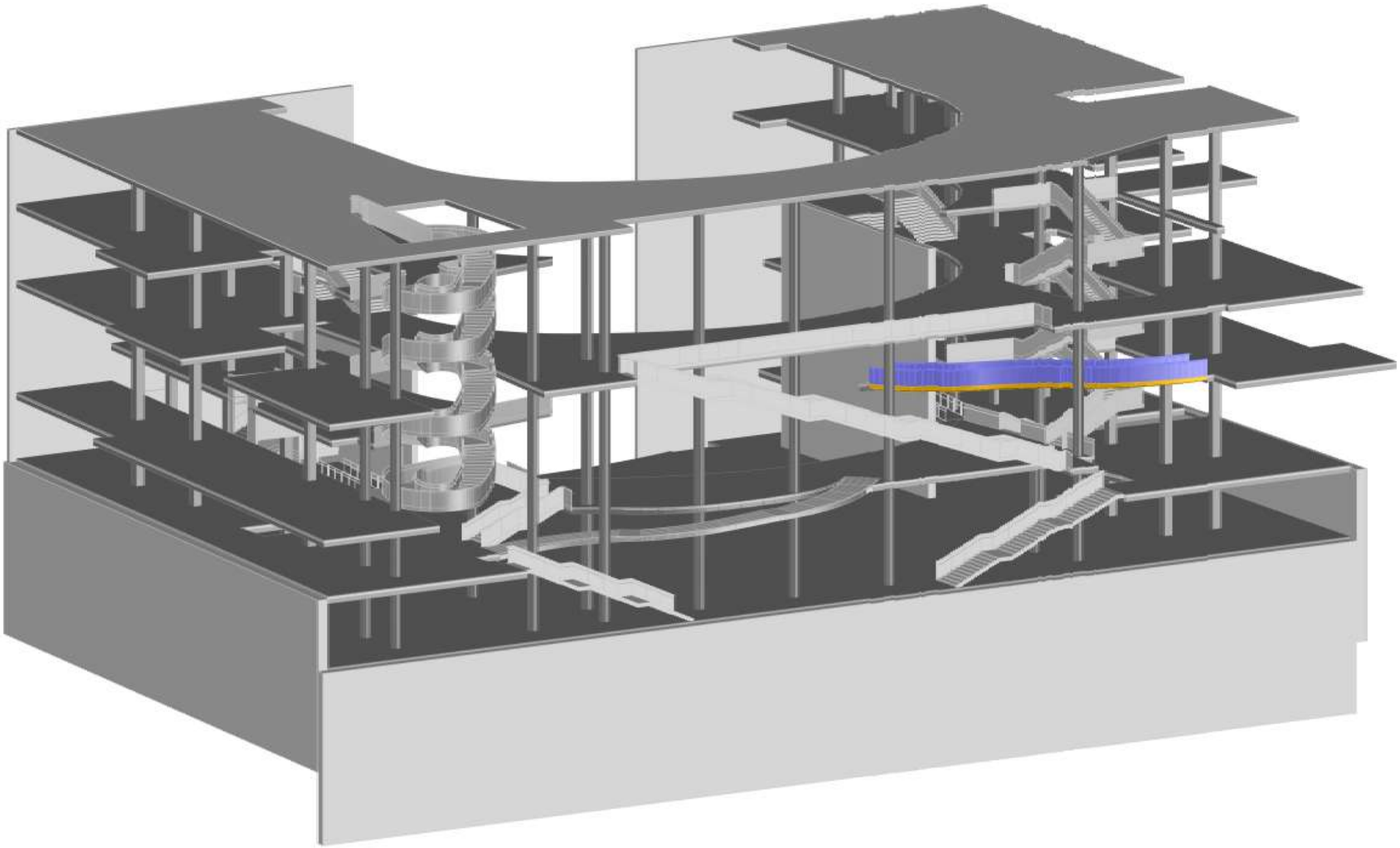

ALAND

ВИП-мост





ALAND

ВИП-мост



ALAND

ВИП-мост



ALAND

ВИП-мост



ALAND

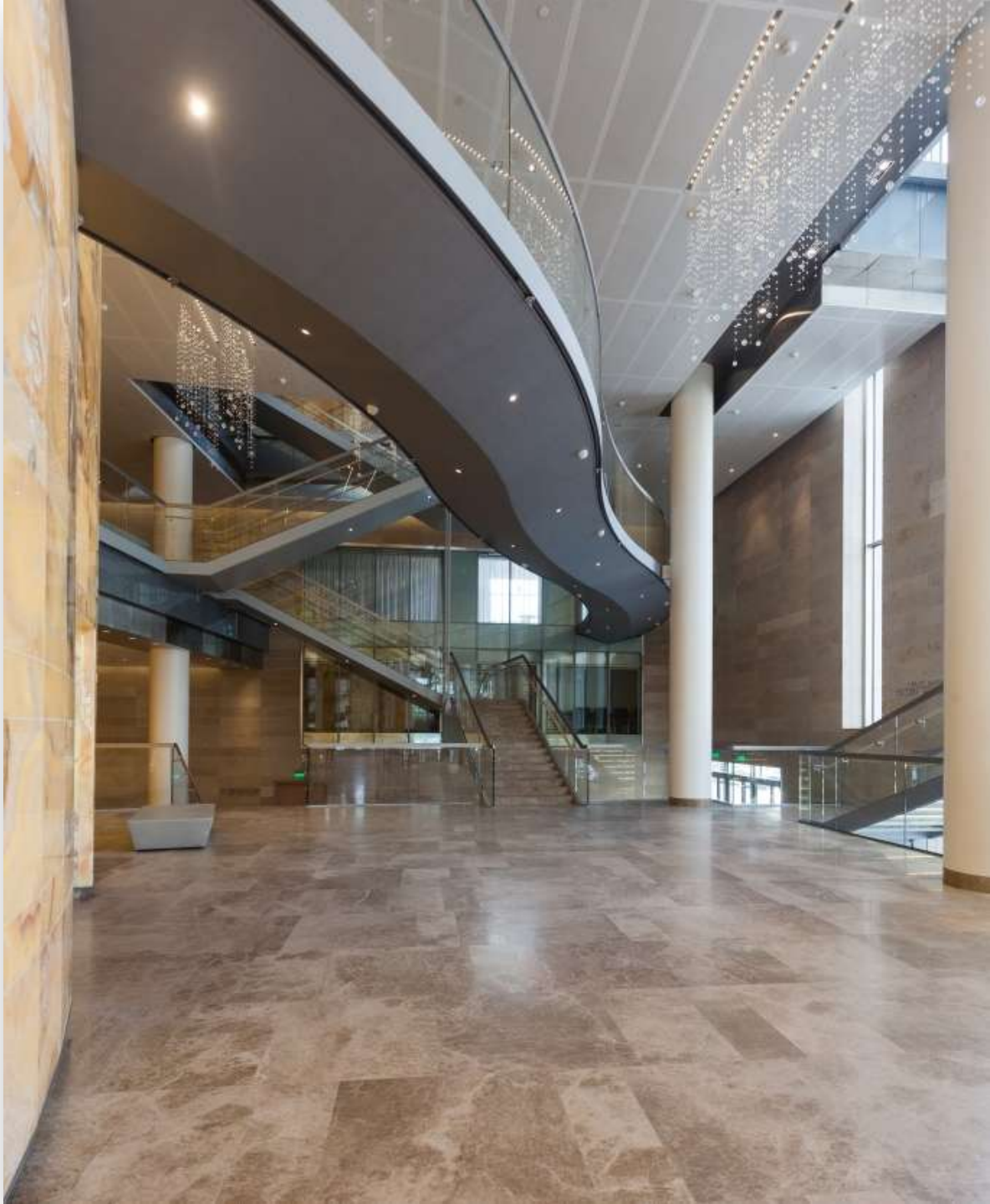

ВИП-мост

ALAND



ВИП-мост

ALAND



ВИП-мост

ALAND



ВИП-мост

3-3(1)

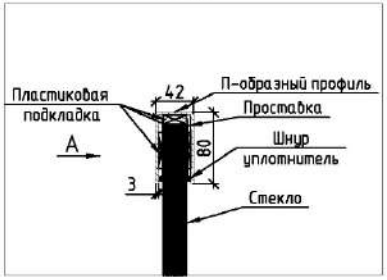

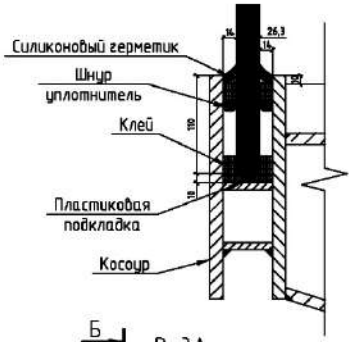

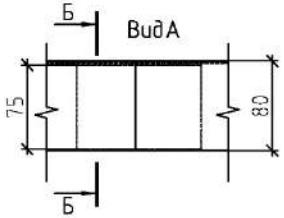

Б-Б

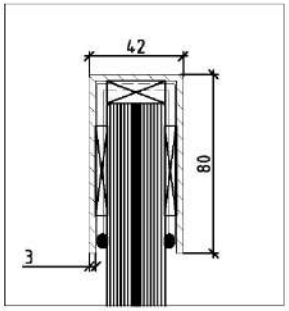

1/1

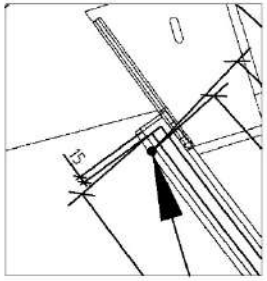

2/1

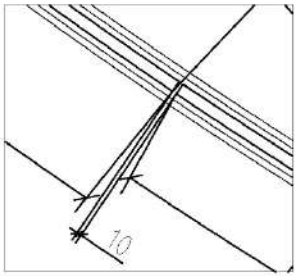

Изометрический вид ограждения вип-моста

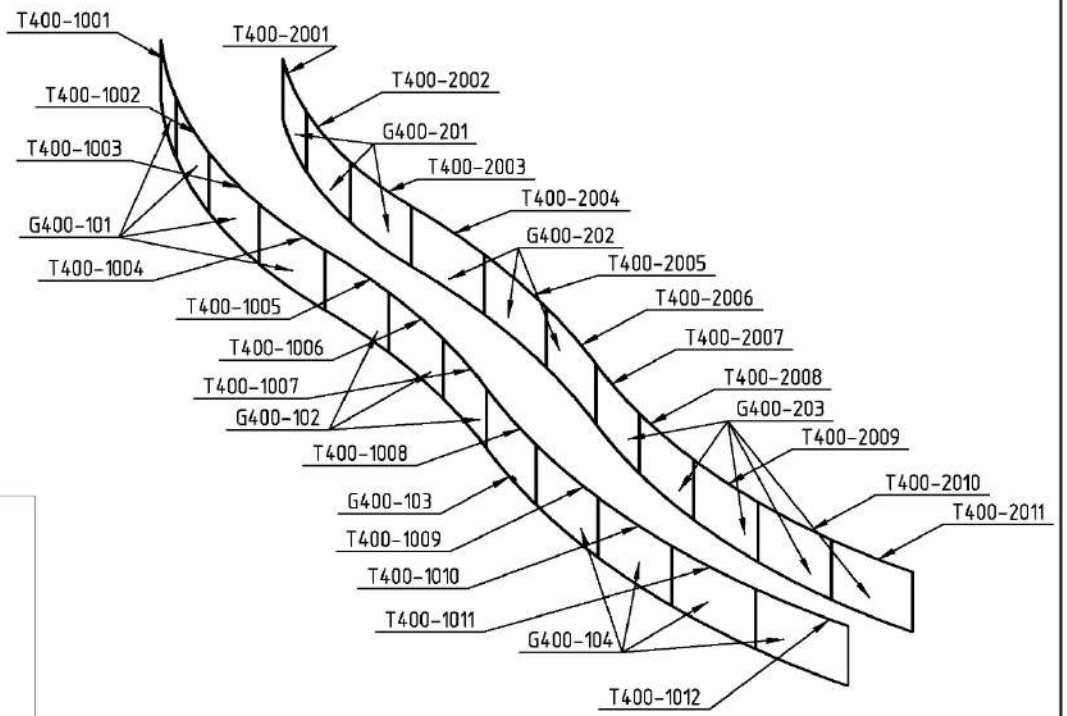

						01/26-МЧ-ВМ-02	
						Новое здание (вторая сцена) Государственного академического Мариинского театра. г.Санкт-Петербург, ул.Декабристов, д.34, лит.А	
Изм.	Кол.уч	Лист	№док	Подпись	Дата		
Разраб.		Согомонян				Лестницы и ограждения	Стадия: Р; Лист: 2; Листов: 2
Пров.		Цветков					
Пров.		Дубинин					
Т.контр.						Разрез 3-3; узел 1; узел 2	ALAND
Н.контр							
Утв.							

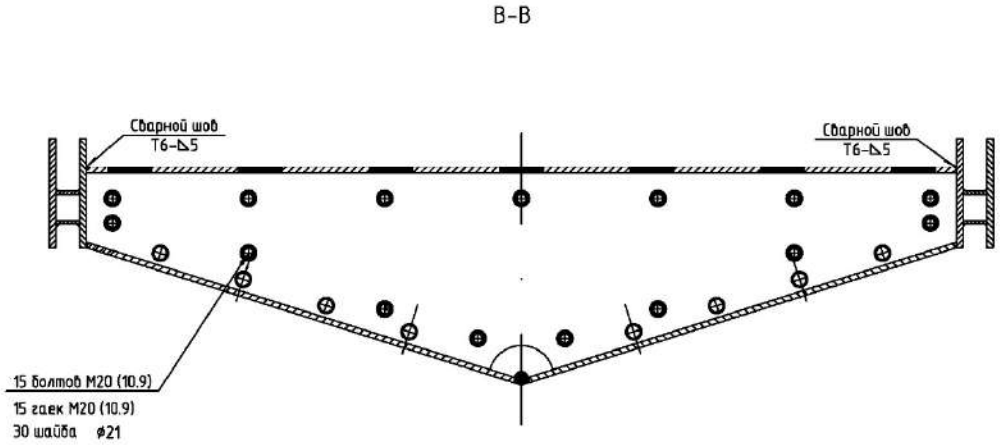

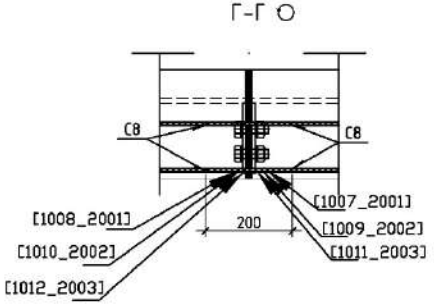

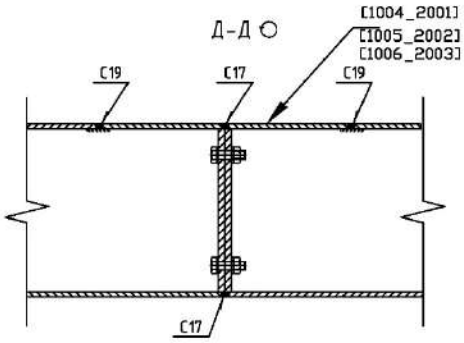

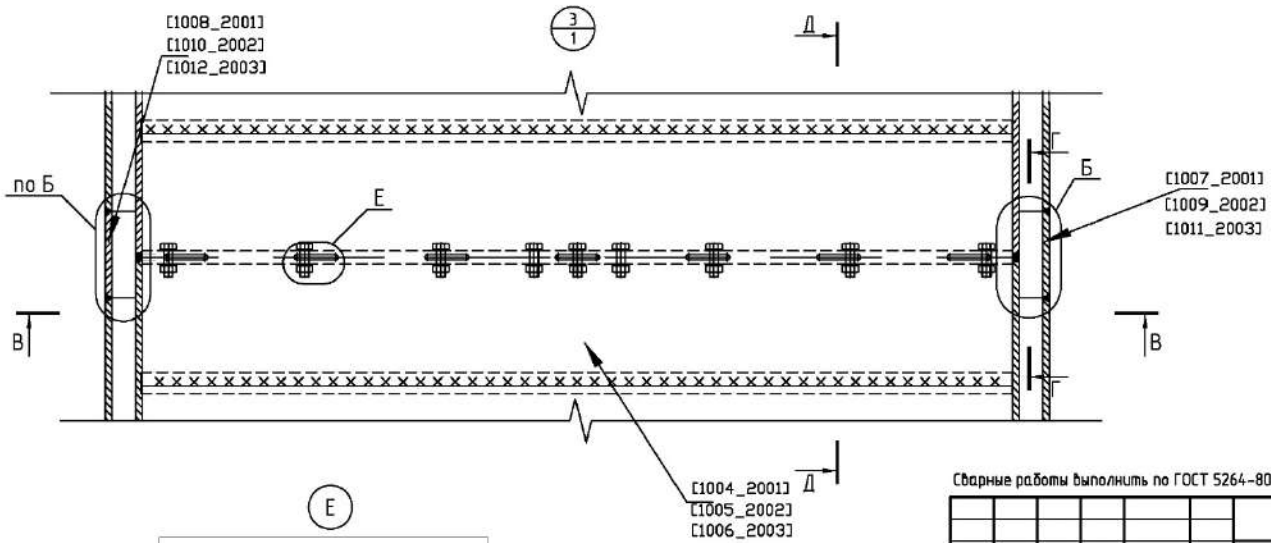

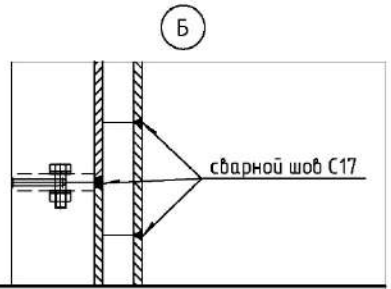

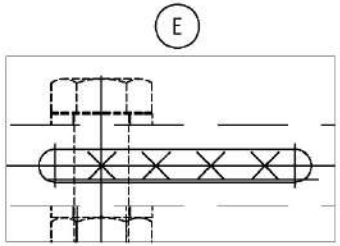

Сварные работы выполнить по ГОСТ 5264-80.

						01/26-МЧ-ВМ-01		
						Новое здание (вторая сцена) Государственного академического Мариинского театра. г.Санкт-Петербург, ул.Декабристов, д.34, лит.А		
Изм.	Колич	Лист	№док	Подпись	Дата			
Разраб.		Согомонян				Лестницы и ограждения	Стадия	Лист	Листов
Пров.		Цветков					Р	7	7
Пров.		Дубинин							
Т.контр.						Узел 3	ALAND		
Н.контр									
Утв.									

Ведомость элементов Вип-моста

Марка элемента	Сечение: эскиз	поз.	состав	Наименование или марка металла	Примечание
42-200 **)	пластина		-2370x1065x10	С235	
1000_2001	часть моста		- 5376x2336x565	-	
1001_2002	часть моста		- 5010x2401x565	-	
1002_2003	часть моста		- 6045x2401x565	-	
1003_2004	часть моста		- 7656x2590x565	-	
1004_2001	пластина		- 2002x605x12	С235	
1005_2002	пластина		- 2001x587x12	С235	
1006_2003	пластина		- 2002x592x12	С235	
1007_2001	пластина		- 200x250x15	С355	
1008_2001	пластина		- 200x250x15	С355	
1009_2002	пластина		- 200x250x15	С355	
1010_2002	пластина		- 200x250x15	С355	
1011_2003	пластина		- 200x250x15	С355	
1012_2003	пластина		- 200x250x15	С355	
1013_2008	пластина		- 510x396x30	С355	
1014_2008	пластина		- 260x240x120	С355	
1015_2009	подкладка		- 260x250x20	С235	
1016_2009	подкладка		- 260x250x10	С235	
1017_2009	подкладка		- 260x250x5	С235	
1018_2009	подкладка		- 260x250x3	-	
1019_2009	подкладка		- 260x250x2	-	
1020_2009	подкладка		- 265x260x20	С235	
1021_2009	подкладка		- 265x260x10	С235	
1022_2009	подкладка		- 265x260x5	С235	
1023_2009	подкладка		- 265x260x3	-	
1024_2009	подкладка		- 265x260x2	-	
1025_2008	подкладка		- 342x260x20	С235	
1026_2009	подкладка		- 342x260x10	С235	
1027_2009	подкладка		- 342x260x5	С235	
1028_2009	подкладка		- 342x260x3	-	
1029_2008	подкладка		- 342x260x2	-	
1030_2009	подкладка		- 316x260x20	С235	
1031_2009	подкладка		- 316x260x10	С235	
1032_2009	подкладка		- 316x260x5	С235	
1033_2009	подкладка		- 316x260x3	-	
1034_2009	подкладка		- 316x260x2	-	
1035_2009	шайба		- 100x100x8	С235	

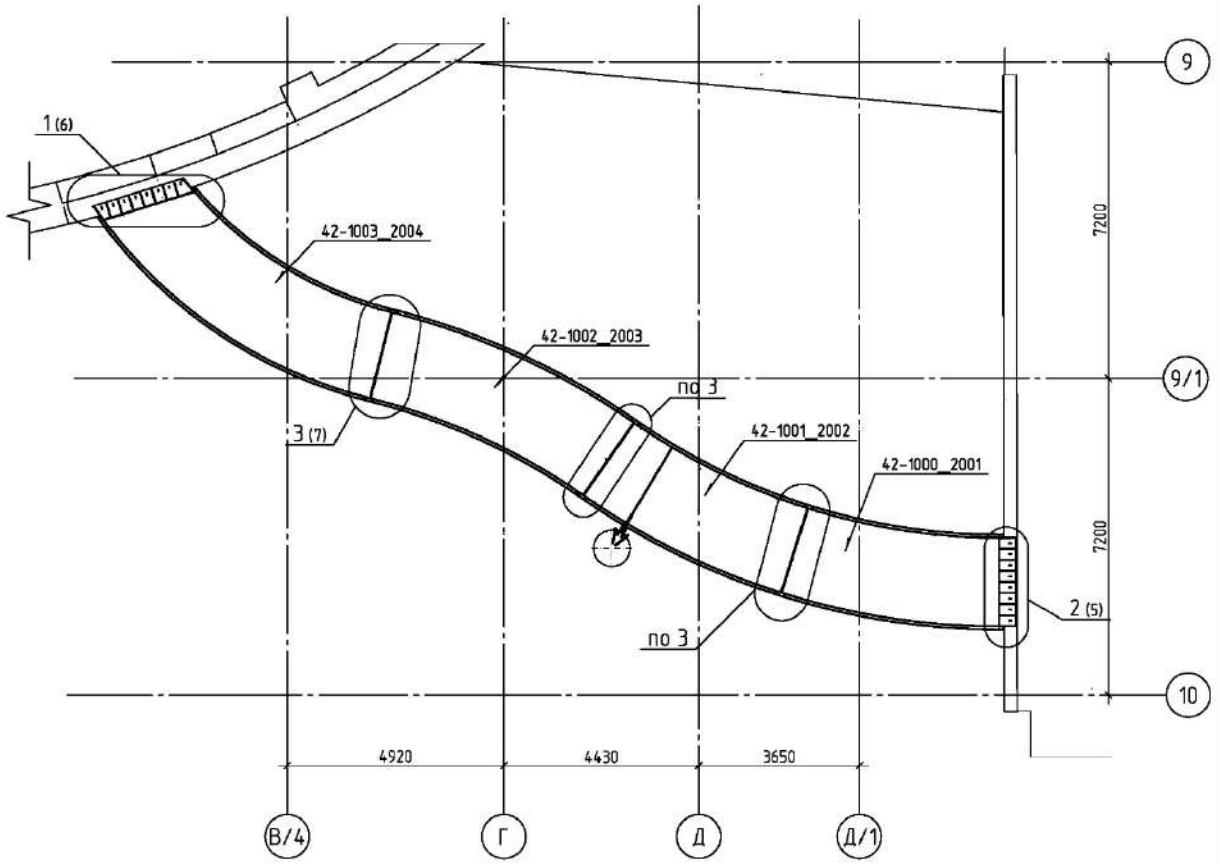

Примечания

1. Раскладку каменного пола на ВИП-Мосте см. чертеж № 003/11-ГАМТ-АИ/2.2 лист 6 (изм.3)

Изм.	Кол.уч.	Лист	№док.	Подпись	Дата	01/26-МЧ-ВМ-01			
						Новое здание (вторая сцена) Государственного академического Мариинского театра. г.Санкт-Петербург, ул.Декабристов, д.34, лит.А			
Разраб.		Согомонян				Лестницы и ограждения	Стадия	Лист	Листов
Пров.		Цветков					Р	1	7
Пров.		Дубинин							
Т.контр.						План Вип-моста Ведомость элементов	ALAND		
Н.контр									
Утв.									

ALAND

Лестницы: ЛО-1.1, ЛО-1.2

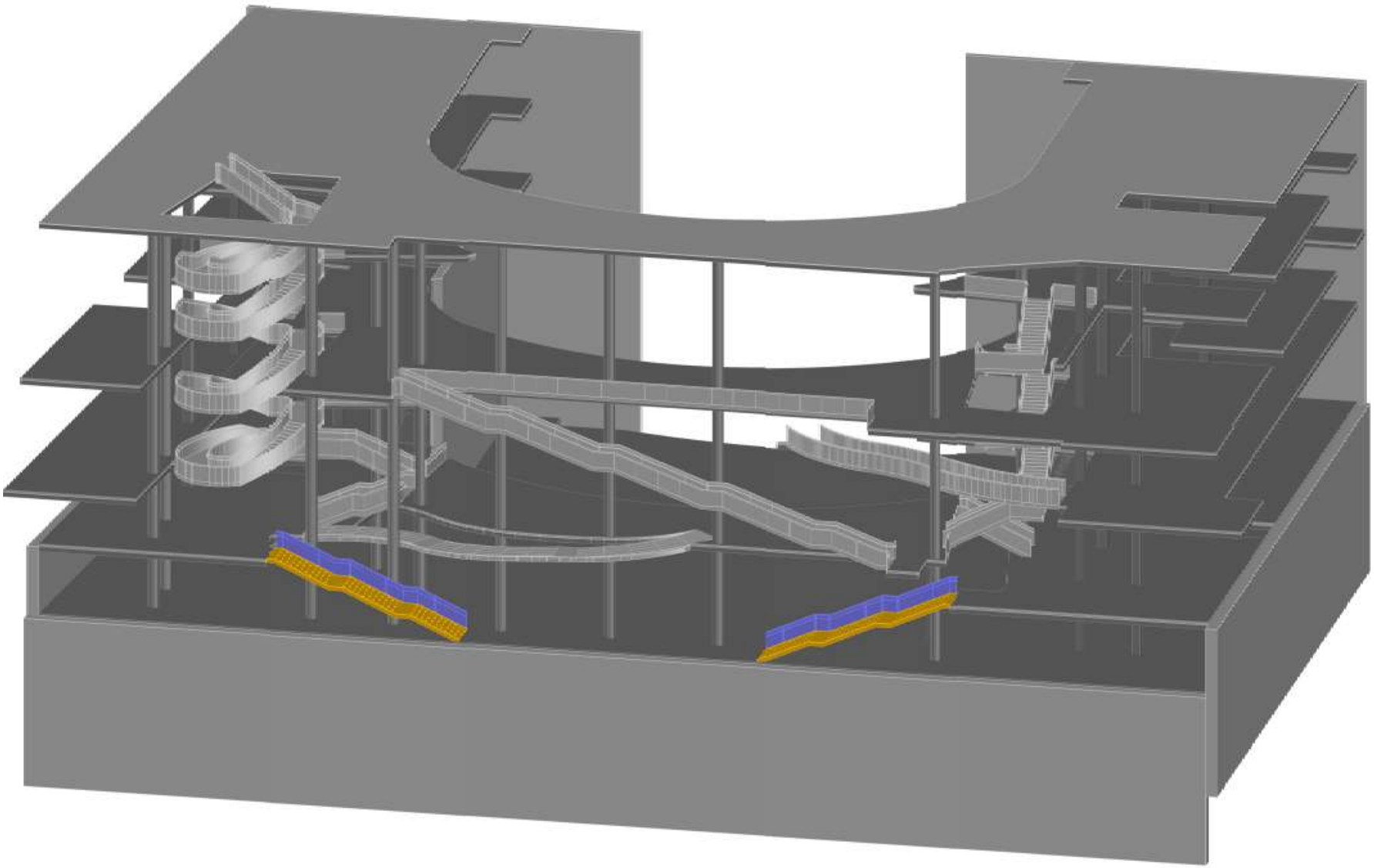

ALAND

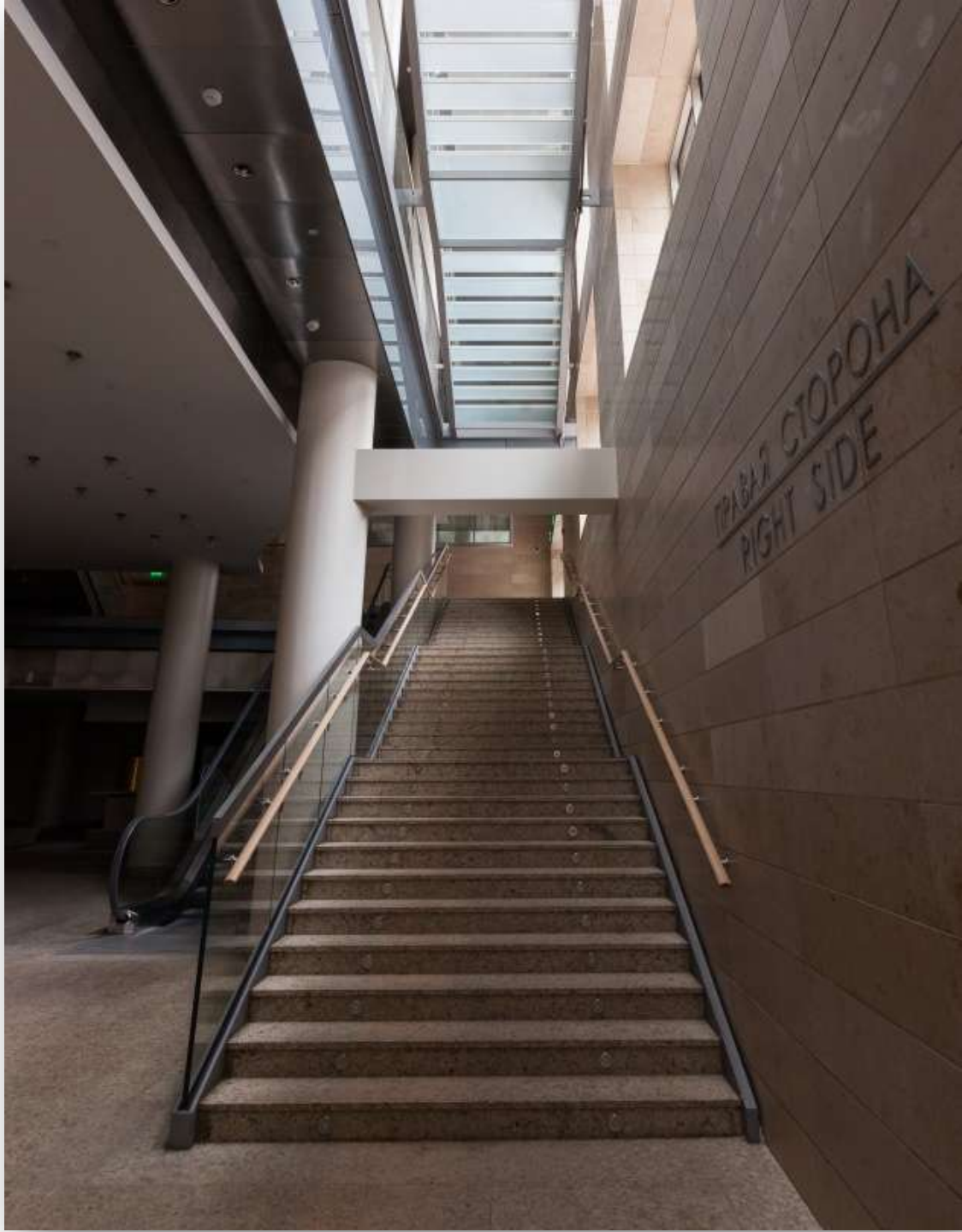

Лестницы: ЛО-1.1, ЛО-1.2

ALAND

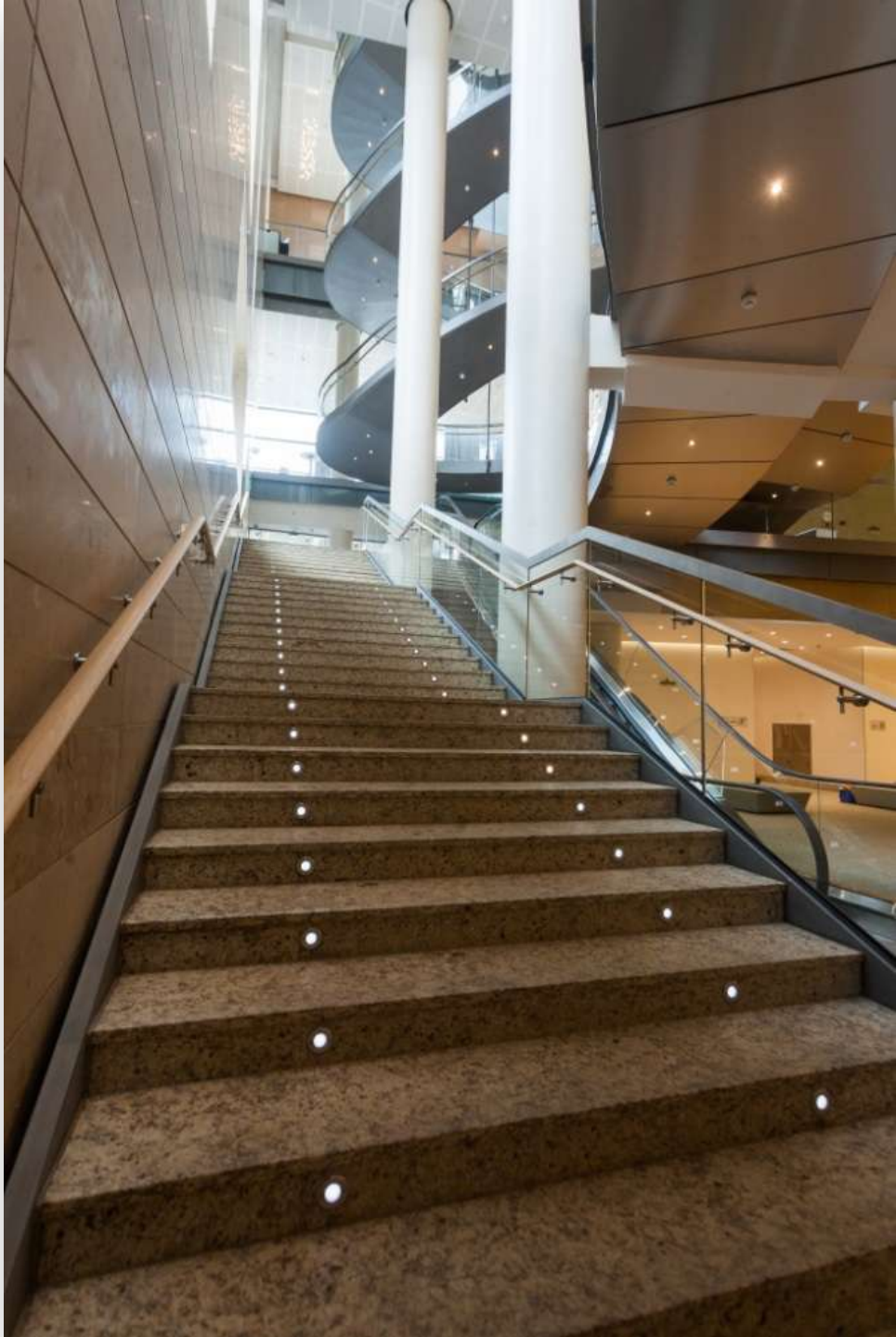

Лестницы: ЛО-1.1, ЛО-1.2

ALAND

Лестницы: ЛО-1.1, ЛО-1.2



ALAND

Лестницы: ЛО-1.1, ЛО-1.2

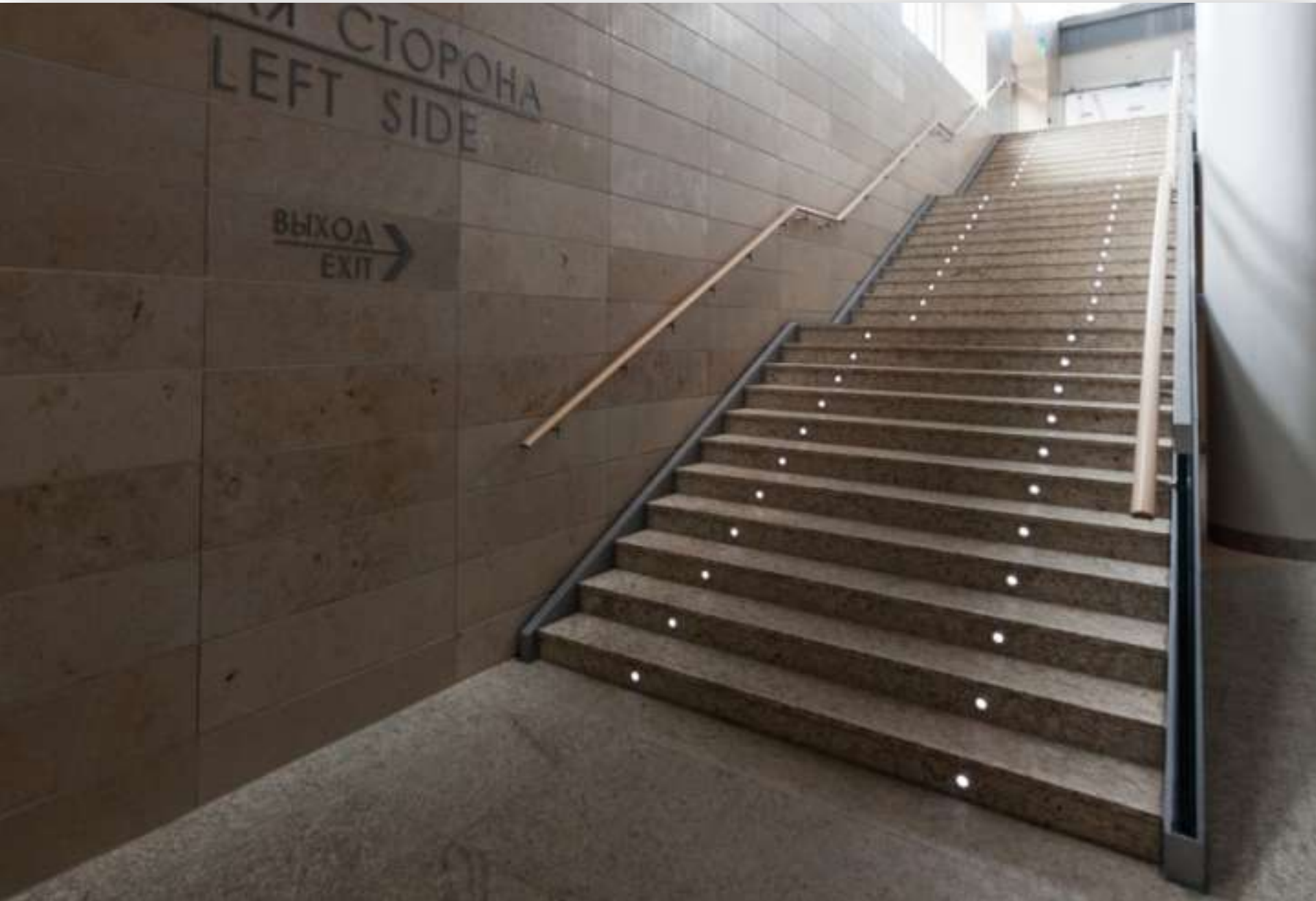

ALAND

Лестницы: ЛО-1.1, ЛО-1.2



ALAND

Лестницы: ЛО-1.1, ЛО-1.2

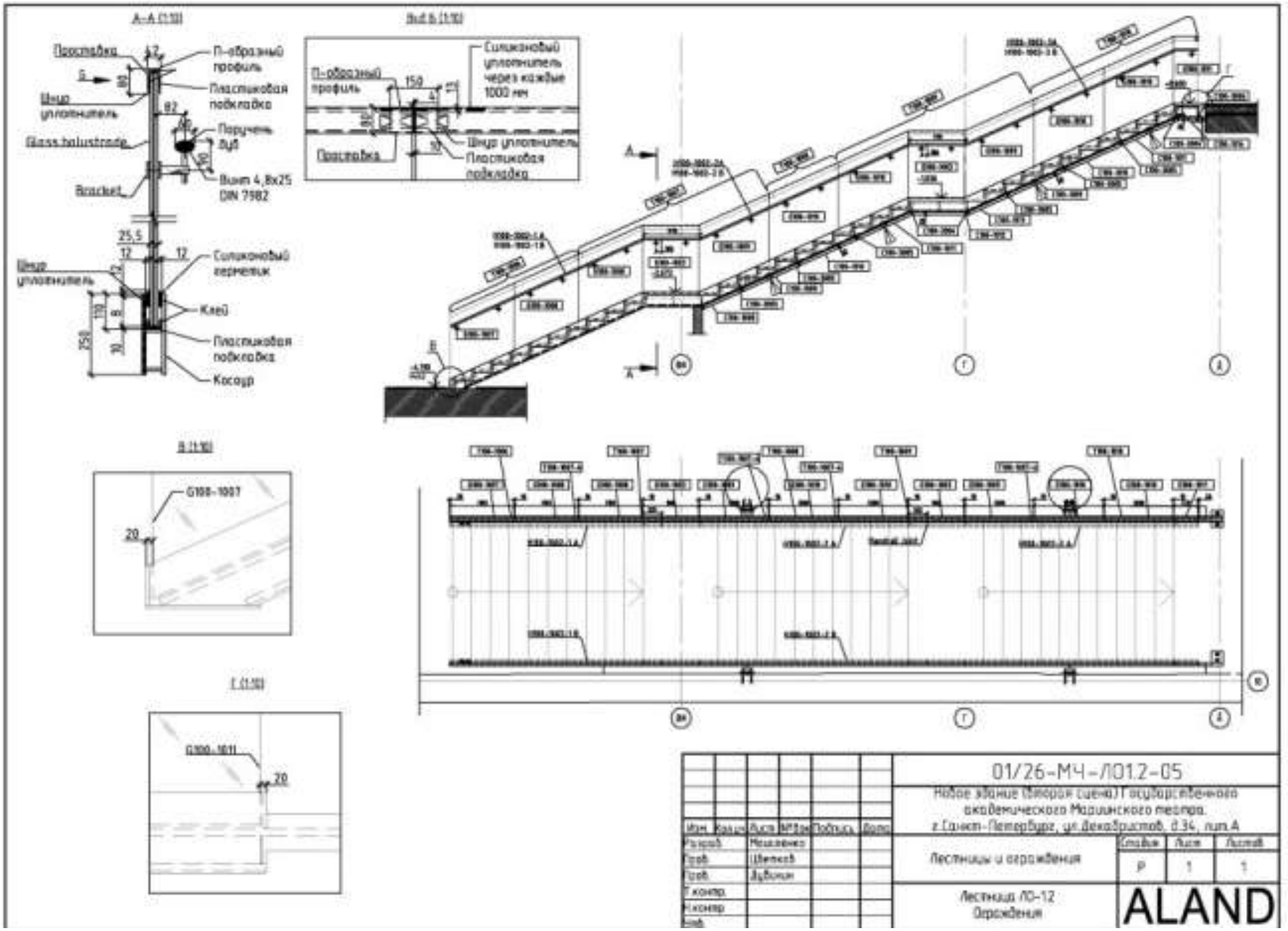

ALAND

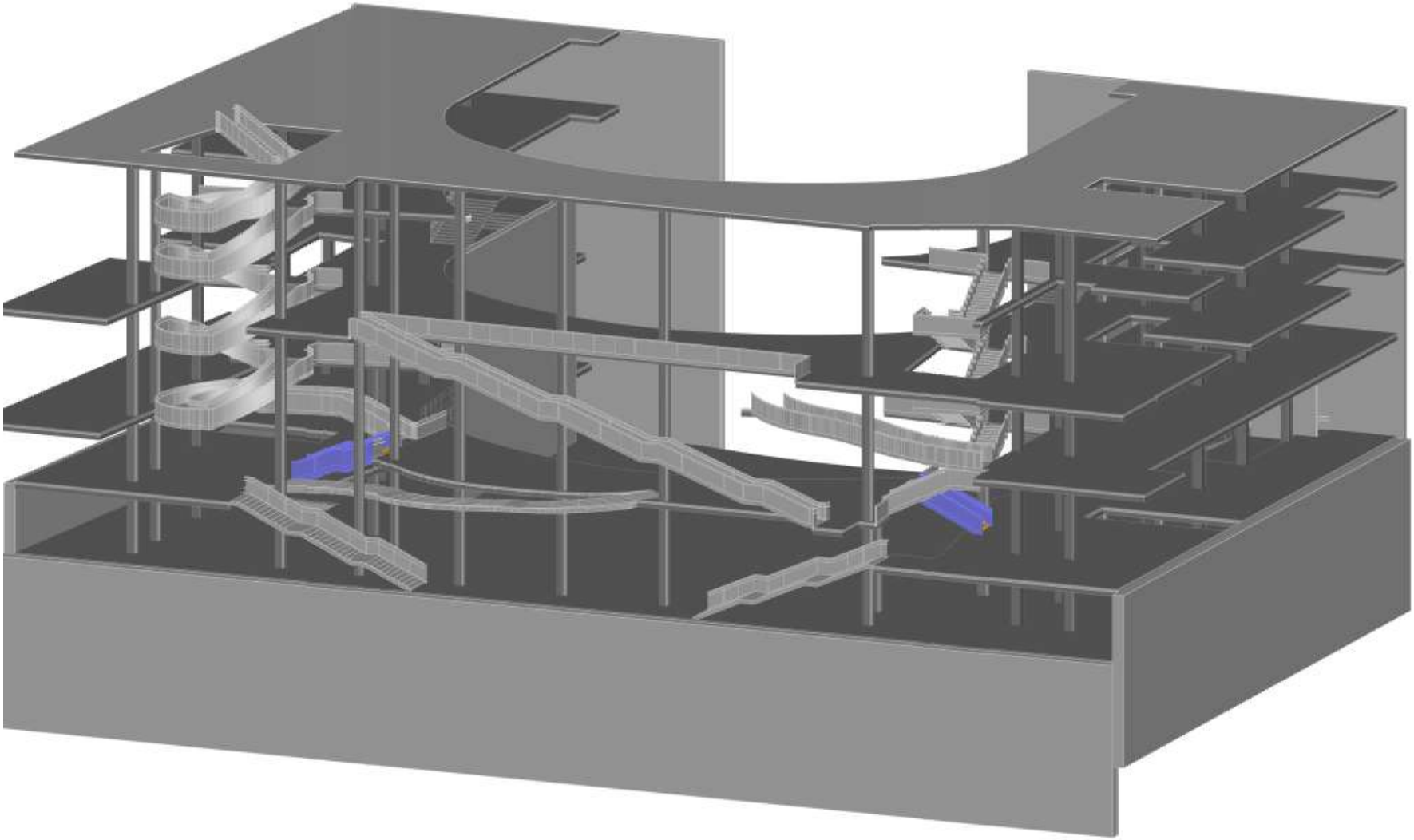

Лестница ЛО-3

Лестница ЛО-5.1

ALAND



Лестница ЛО-3

ALAND

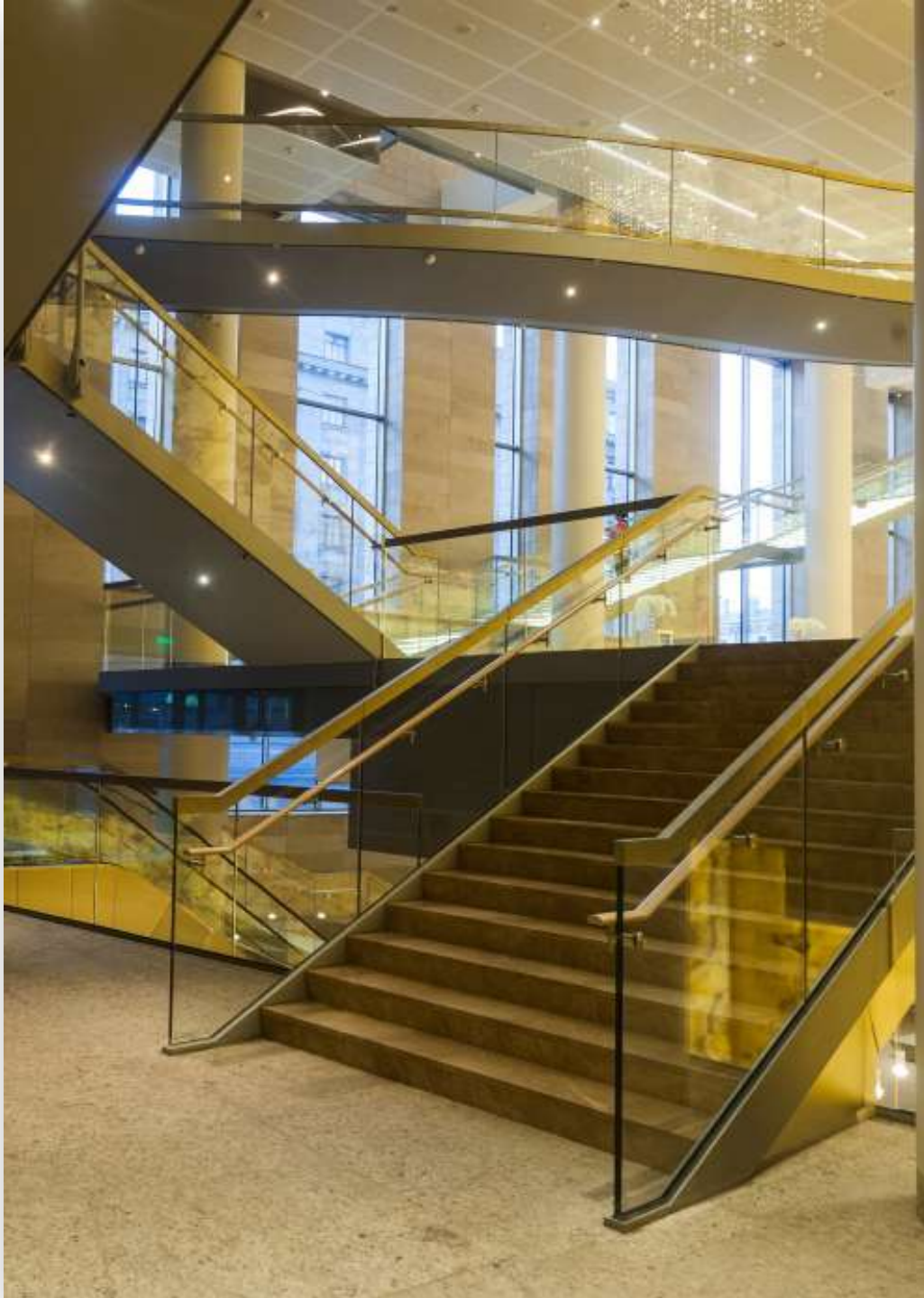

Лестница ЛО-5.1

ALAND

Лестницы ЛО-2.1 , ЛО-2.2

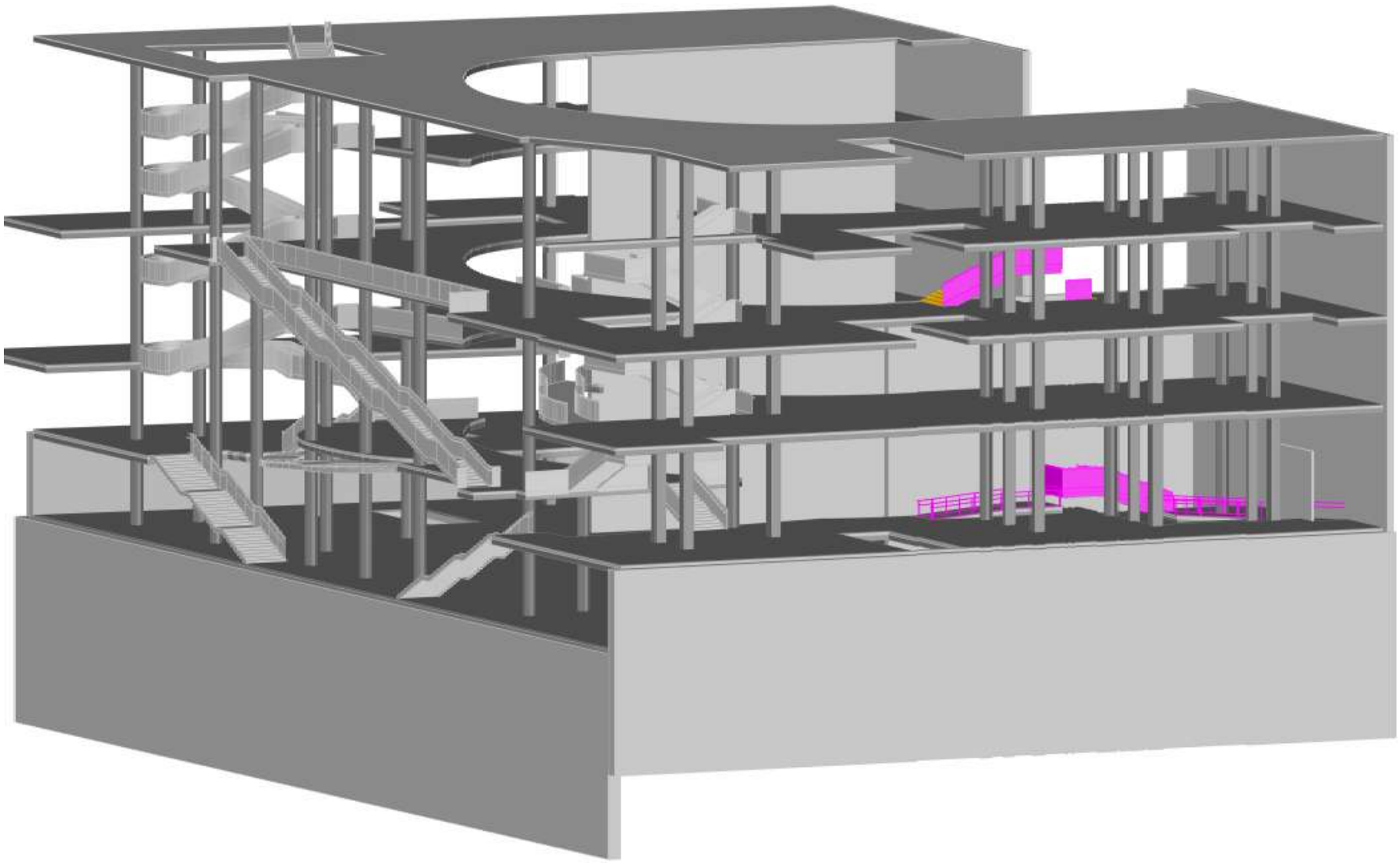

ALAND



Лестницы ЛО-2.1 , ЛО-2.2

ALAND



Лестницы ЛО-2.1 , ЛО-2.2

ALAND

Лестницы ЛО-2.1 , ЛО-2.2

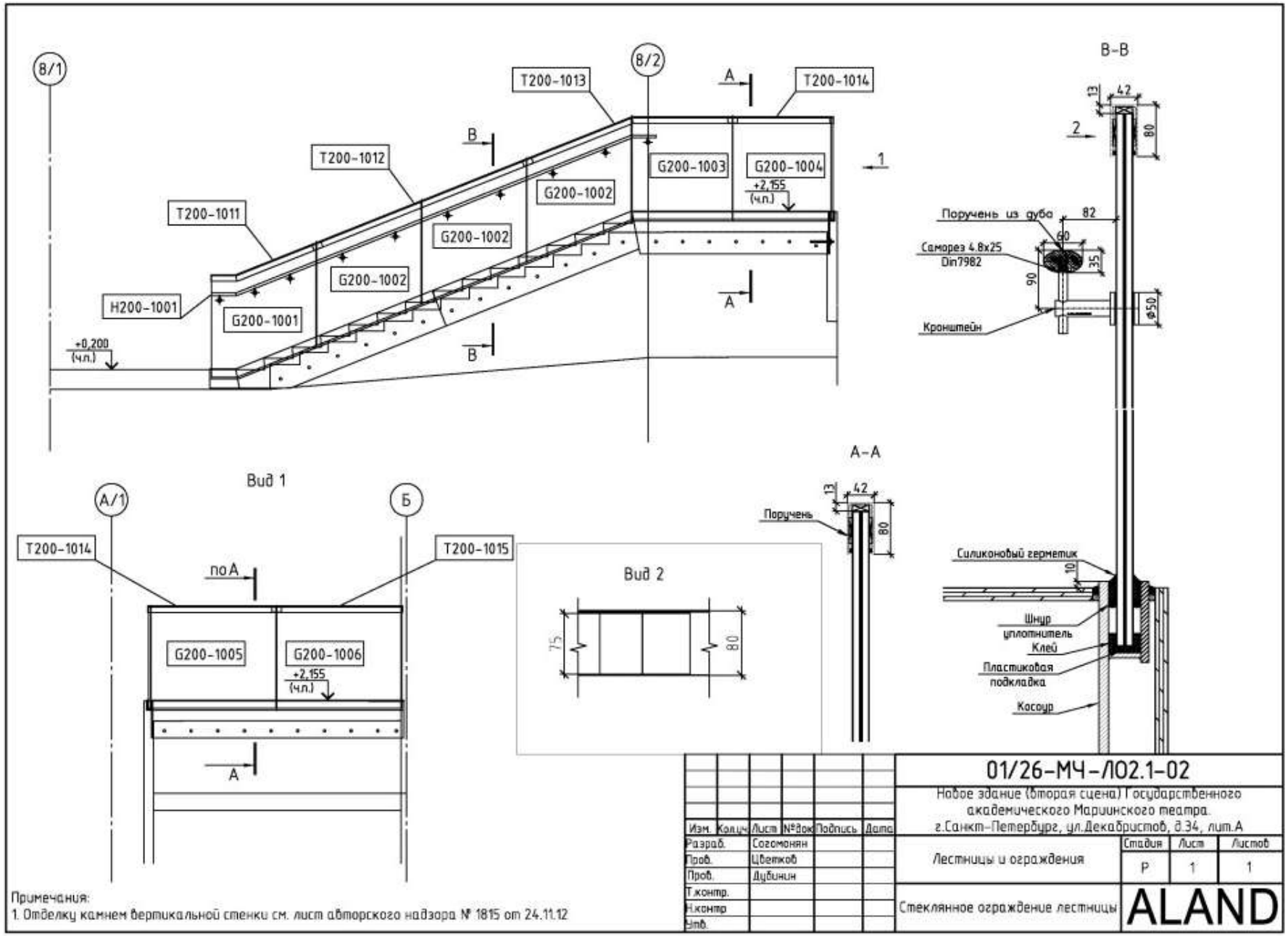

Примечания:
1. Отделку камнем вертикальной стенки см. лист авторского надзора № 1815 от 24.11.12

Изм.	Колич.	Лист	№док.	Подпись	Дата
Разраб.		Согомонян			
Пров.		Цветков			
Пров.		Дубинин			
Т.контр.					
Н.контр.					
Утв.					

01/26-МЧ-ЛО2.1-02

Новое здание (вторая сцена) Государственного академического Мариинского театра. г.Санкт-Петербург, ул.Декабристов, д.34, лит.А

Лестницы и ограждения	Стадия	Лист	Листов
	Р	1	1
Стеклянное ограждение лестницы	ALAND		

ALAND

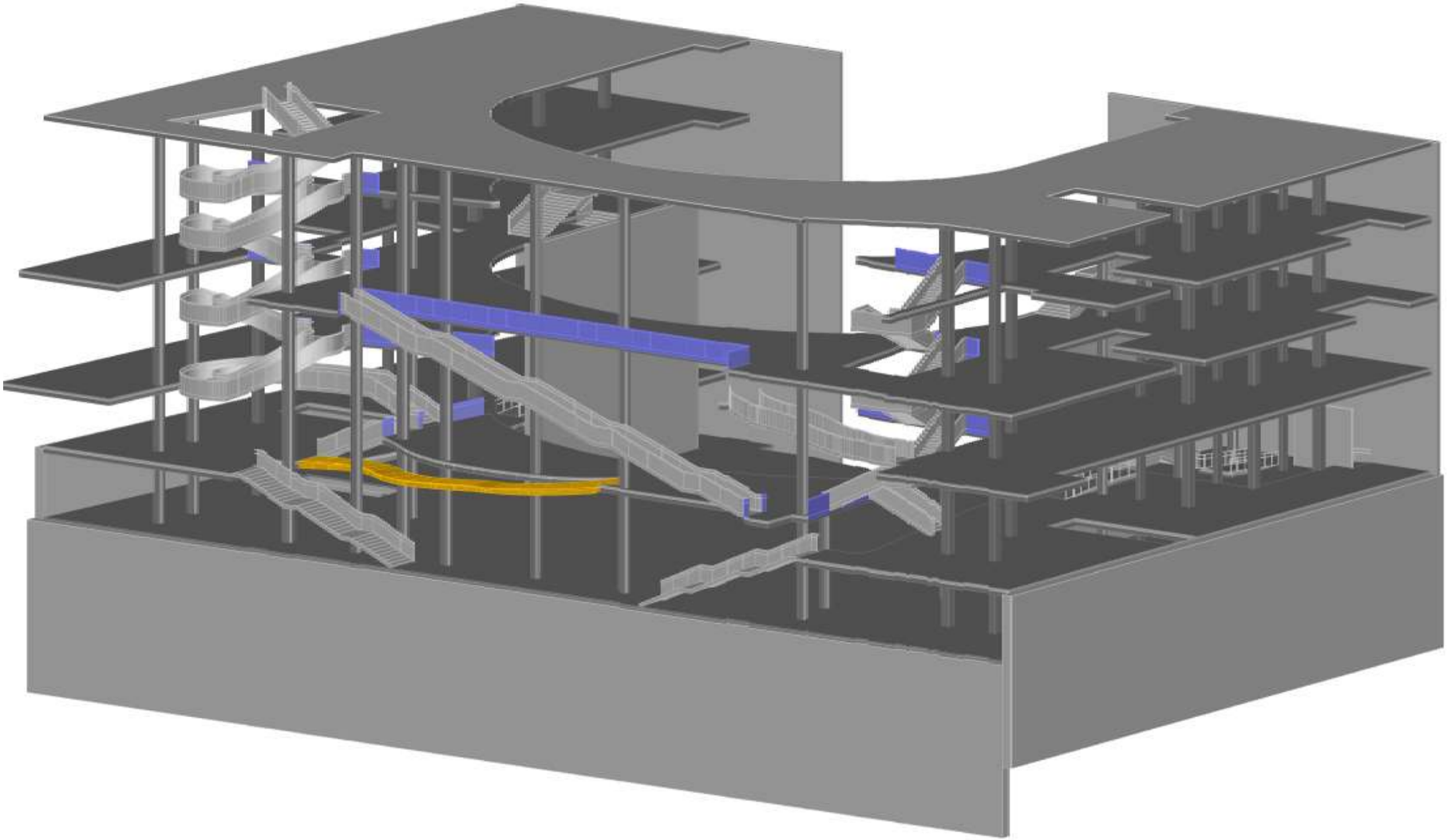

Пандус 1

Ограждения

ALAND

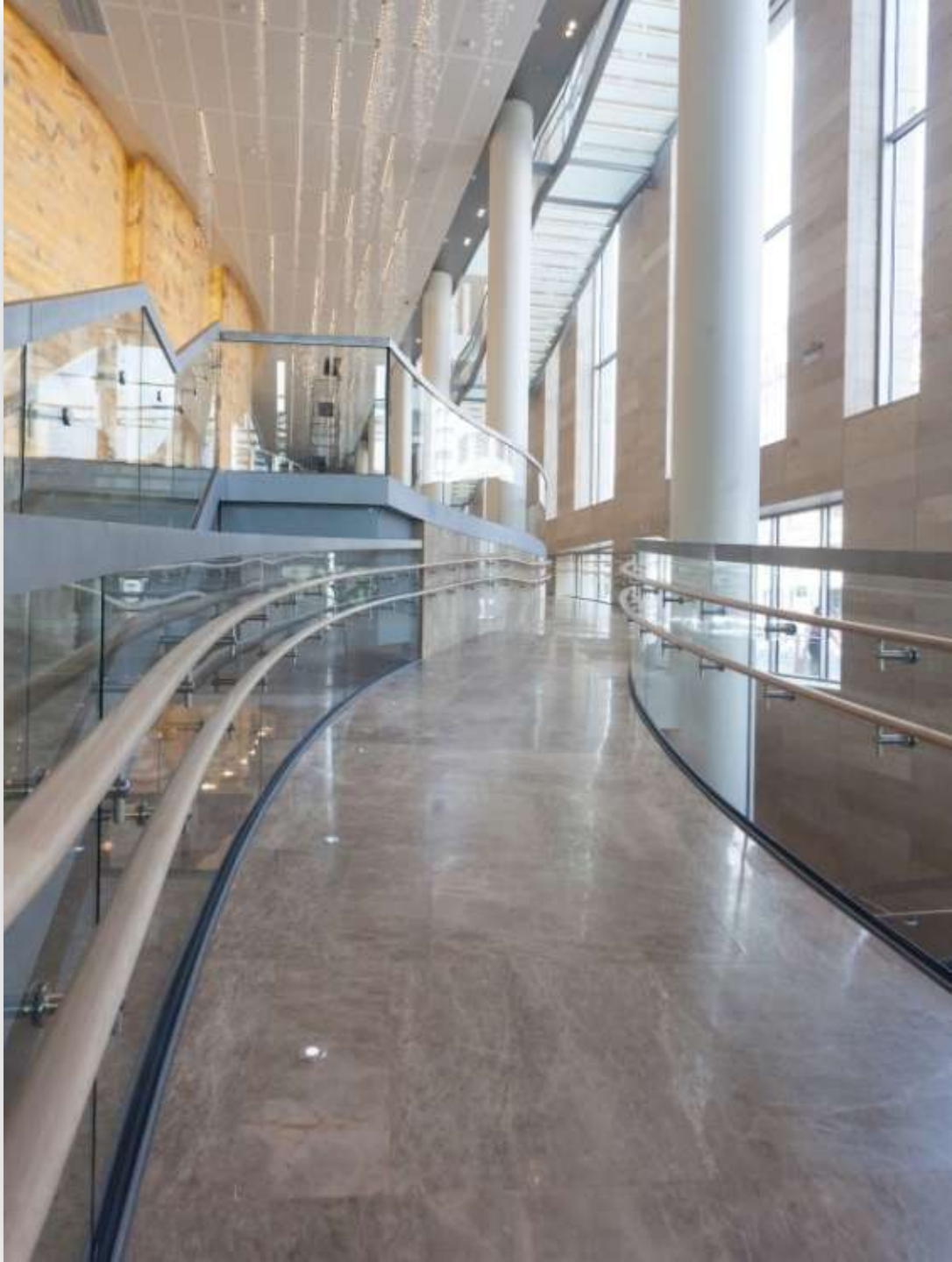

Пандус 1

ALAND



Пандус 1

ALAND



Пандус 1

ALAND



Пандус 1

ALAND

Пандус 1



ALAND

Пандус 1



ALAND

Ограждения

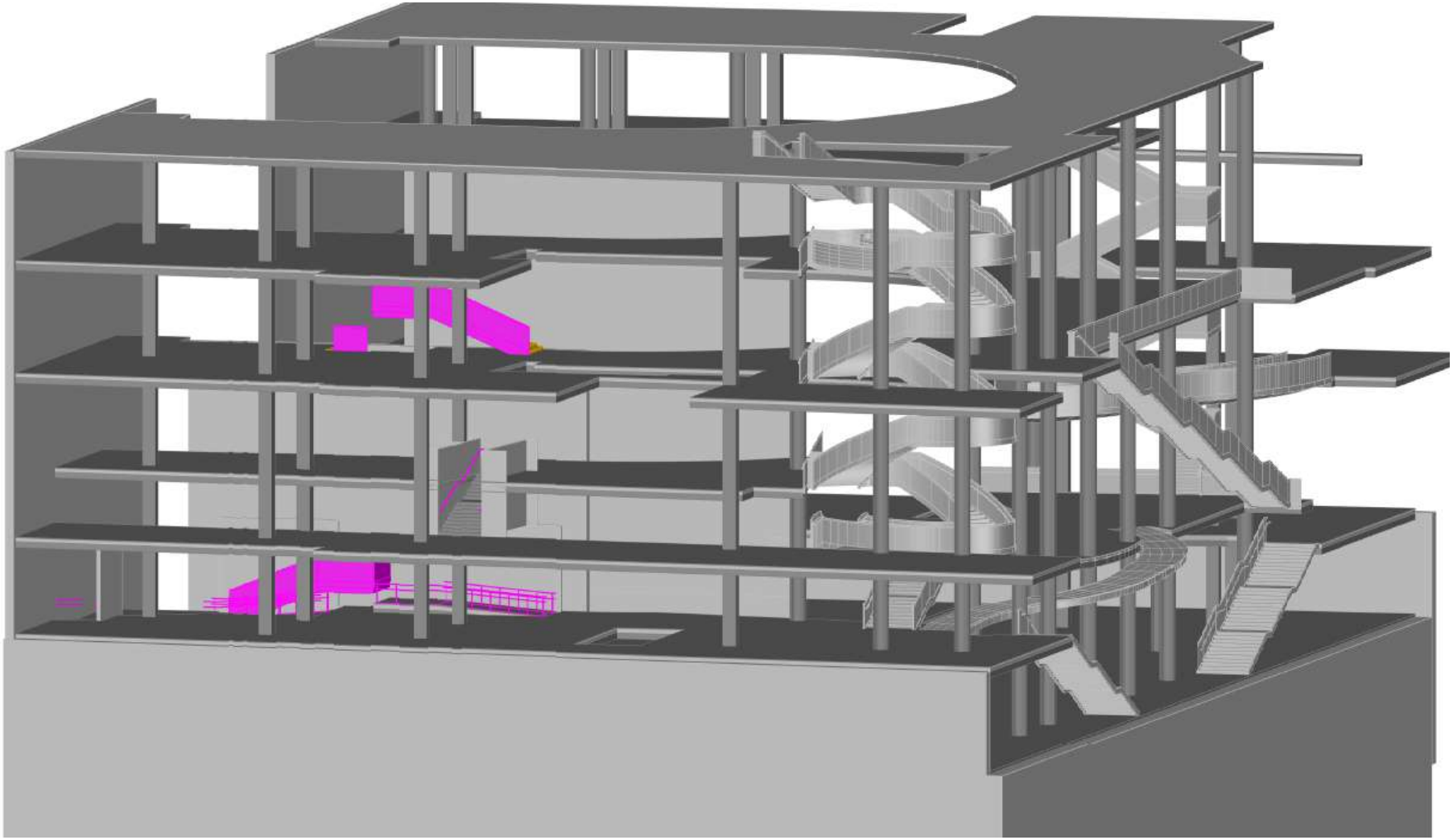

ALAND

Ограждения



ALAND

Ограждения



ALAND

Ограждения

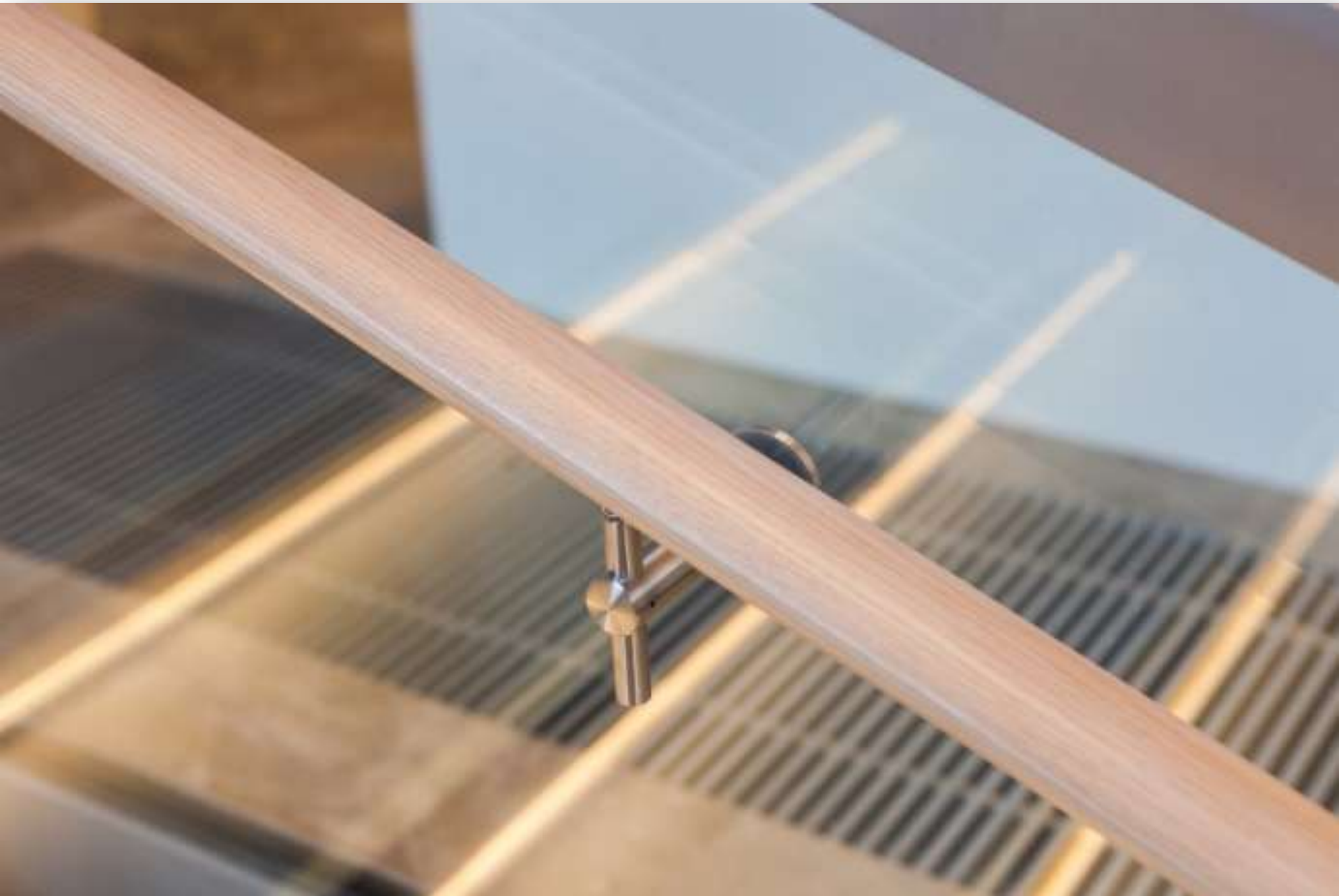

ALAND

Ограждения



ALAND

Ограждения



ALAND



Ограждения

ALAND



Ограждения

ALAND



Ограждения

ALAND



Ограждения

ALAND

ООО «АЛАНД»
г. Санкт-Петербург, 196084, ул. М. Митрофаньевская д.4,
литер А, офис 304,
ИНН/КПП 7842433985/781001001
ОГРН 1107847209051
р/с № 40702810503060009656
в Филиале №7806 Банка ВТБ 24 (ЗАО)
к/с №30101810300000000811, БИК 044030811

ООО «ALAND»
196084, Russia, Saint-Petersburg, M.Mitrofanievskaya 4-A,
office 304.
VAT 7842433985/781001001
Account: № 40702810503060009656
Bank VTB 24
Cor.account № 30101810300000000811
BIC 044030811

Тел./факс: +7 (812) 740-53-08
aland-corp@mail.ru www.aland.sbb.ru
DUNS № 683524186