W Con dischi in acciaio
With steel plates

TIPO *SIZE*	Codice prodotto *Product number*	Coppia dinamica *Dynamic torque* 4 bar Nm	0,2 bar Nm	Calore dissipabile *Thermal capacity* Intermittente *Intermittent* kW	Continuo *Continuous* kW	Portata acqua a 2 bar *Water flow at 2 bar* l/min	Max velocità *Max speed* min^{-1}	Inerzia parti rotanti interne *Inertia hub and discs* kgm^2	Peso *Weight* kg
110	A0185	100	5	4	2,8	3	850	0,0019	15,5
115	A0091	200	10	4,5	3,2	3,5	770	0,0045	21
125	A0175	450	23	9	6,3	6,5	490	0,022	39
130	A0270	1100	55	20	14	15	370	0,15	98
140	A0320	2500	125	38	26	27	300	0,44	165

R Con dischi in rame
With copper plates

TIPO *SIZE*	Codice prodotto *Product number*	Coppia dinamica *Dynamic torque* 6 bar Nm	0,2 bar Nm	Calore dissipabile *Thermal capacity* Intermittente *Intermittent* kW	Continuo *Continuous* kW	Portata acqua a 2 bar *Water flow at 2 bar* l/min	Max velocità *Max speed* min^{-1}	Inerzia parti rotanti interne *Inertia hub and discs* kgm^2	Peso *Weight* kg
110	A0310	220	8	5,5	3,8	3	850	0,0023	16
115	A0104	450	15	6	4,2	3,5	770	0,0052	21,5
125	A0316	980	33	12	8,4	6,5	490	0,0262	39,5
130	A0269	1600	54	29	20	15	370	0,174	99
140	A0321	5500	184	44	31	31	300	0,554	167

Il valore del coefficiente d'attrito pari a 0,4 di cui ai calcoli sopra riportati è puramente teorico, essendo utilizzato ai fini meramente esplicativi. Tale valore può variare a seconda delle condizioni specifiche delle singole applicazioni.
The friction coefficient value of 0,4, reported in the calculations here above, is purely theoretical and used for explanatory purposes. Such value can vary according to the specific conditions of each application.

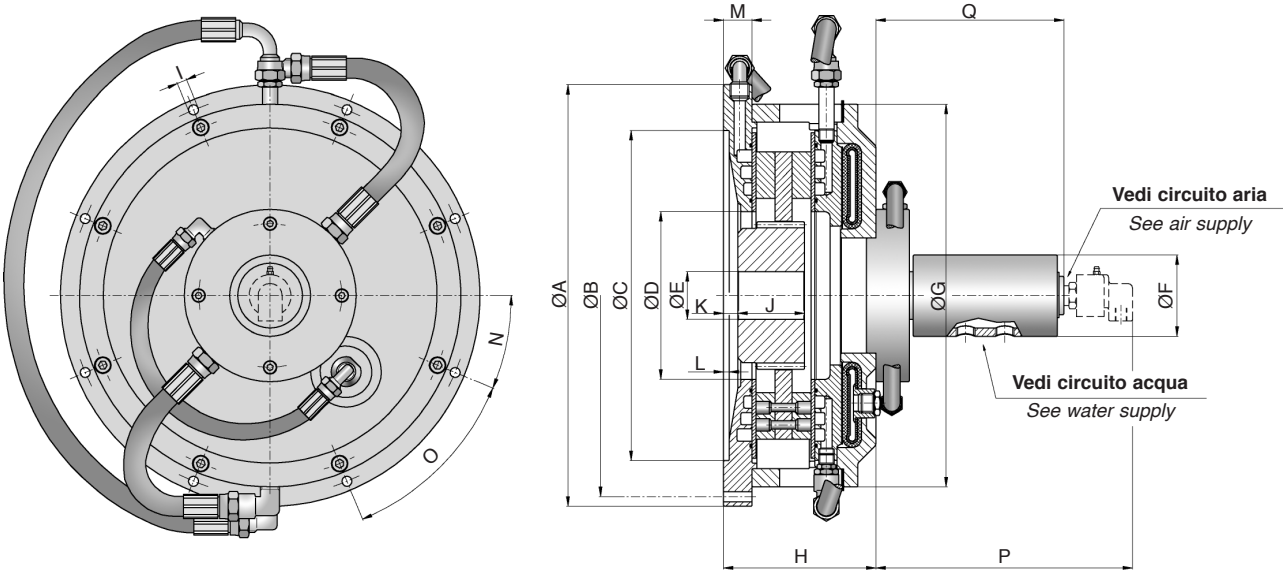

TIPO *SIZE*	ØA	ØB	ØC	ØD	ØE *min ÷ max*	ØF	ØG	H	I n° fori Ø *# holes Ø*		J	K	L	M	N	O	P	Q
110	-	$178^{+0,1}_{-0,1}$	136 H7	66	22 ÷ 30	69	196	87	4	8,5	30	8	3	-	45°	90°	224	150
115	-	$205^{+0,1}_{-0,1}$	190 H7	74	22 ÷ 45	69	222	105,5	4	10,5	40	18	3	-	15°	90°	224	150
125	-	$280^{+0,1}_{-0,1}$	220 H8	126	32 ÷ 65	69	300	124,5	4	15	45	25	5	-	45°	90°	226	152
130	440	$420^{+0,1}_{-0,1}$	345 H7	175	42 ÷ 100	85	400	160	8	10,5	70	15	6	30	22,5°	45°	271	197
140	580	$550^{+0,1}_{-0,1}$	440 H8	210	42 ÷ 120	85	525	162	12	17	70	15	5	32	15°	30°	275	201

Il valore del coefficiente d'attrito pari a 0,4 di cui ai calcoli sopra riportati è puramente teorico, essendo utilizzato ai fini meramente esplicativi. Tale valore può variare a seconda delle condizioni specifiche delle singole applicazioni.
The friction coefficient value of 0,4, reported in the calculations here above, is purely theoretical and used for explanatory purposes. Such value can vary according to the specific conditions of each application.

Raccordo della camera d'aria
Air tube spud

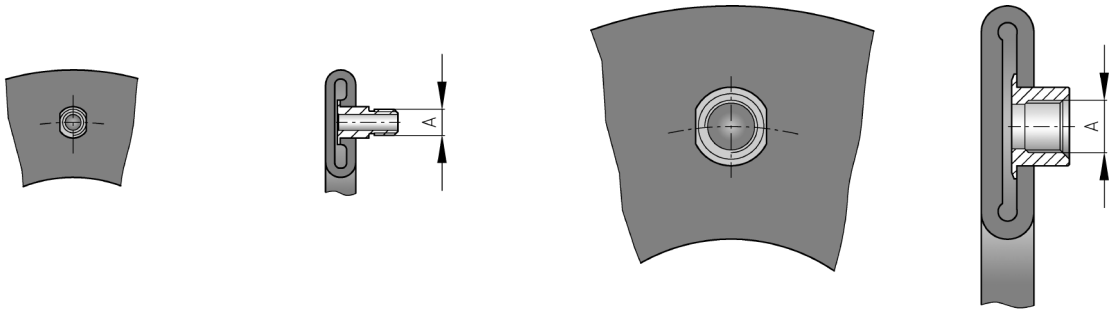

Schema di alimentazione
Hose configuration

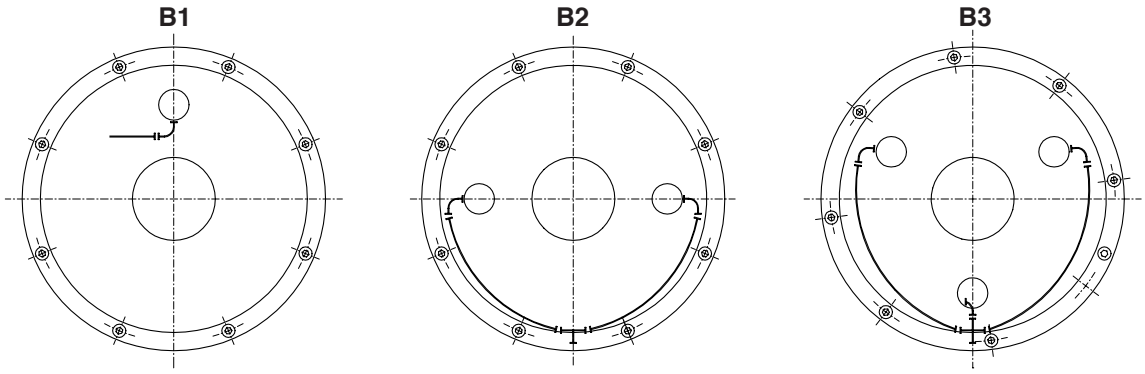

TIPO *SIZE*	Quantità *Quantity*	A Ingresso aria *Air inlet*	Tipo *Size*	Schema di alimentazione *Hose configuration*
110 W-R	1	1/4" gas	1	B1
210 W-R	1	1/4" gas	1	B1
115 W-R	1	1/2" gas	2	B1
215 W-R	1	1/2" gas	2	B1
125 W-R	1	1/2" gas	2	B1
225 W-R	1	1/2" gas	2	B1
130 W-R	2	1/2" gas	2	B2
230 W-R	2	1/2" gas	2	B2
140 W-R	3	1/2" gas	2	B3
240 W-R	3	1/2" gas	2	B3
160 W-R	3	1/2" gas	2	B3
260 W-R	3	1/2" gas	2	B3
360 W-R	3	1/2" gas	2	B3

Il valore del coefficiente d'attrito pari a 0,4 di cui ai calcoli sopra riportati è puramente teorico, essendo utilizzato ai fini meramente esplicativi. Tale valore può variare a seconda delle condizioni specifiche delle singole applicazioni.
The friction coefficient value of 0,4, reported in the calculations here above, is purely theoretical and used for explanatory purposes. Such value can vary according to the specific conditions of each application.

Schema di alimentazione
Hose configuration

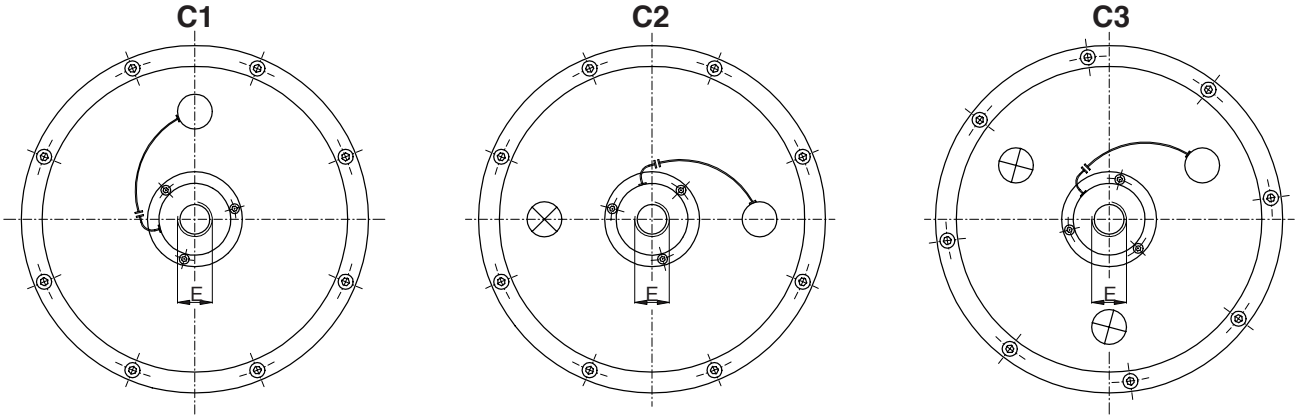

TIPO *SIZE*	Quantità *Quantity*	E Ingresso aria *Air inlet*	Schema di alimentazione *Hose configuration*
110 W-R	1	3/8” gas	C1
115 W-R	1	3/8” gas	C1
125 W-R	1	3/8” gas	C1
130 W-R	1	3/8” gas	C2
140 W-R	1	3/8” gas	C3

Il valore del coefficiente d’attrito pari a 0,4 di cui ai calcoli sopra riportati è puramente teorico, essendo utilizzato ai fini meramente esplicativi. Tale valore può variare a seconda delle condizioni specifiche delle singole applicazioni.
The friction coefficient value of 0,4, reported in the calculations here above, is purely theoretical and used for explanatory purposes. Such value can vary according to the specific conditions of each application.

Collegamento in serie
Series flow

TIPO • *SIZE*	A	B
110 W-R	1/4”gas	1/4”gas
115 W-R	1/4”gas	1/4”gas
125 W-R	1/4”gas	1/4”gas
130 W-R	1/2”gas	1/2”gas
140 W-R	1/2”gas	1/2”gas

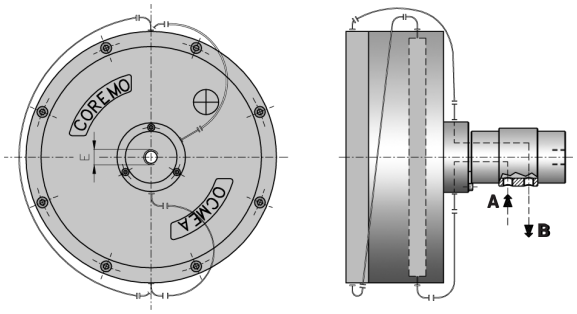

TIPO *SIZE*	Collegamento *Flow configuration*	Pressione acqua in entrata *Inlet water pressure* bar max (1)	min	Temperatura acqua in entrata *Inlet water temperature* °C max	min	ΔT acqua in uscita *Oulet water ΔT °C* W	R	Ø Min Passaggi tubi acqua *Minimum Ø water pipe bore* mm
110 W-R	**serie** series	3	2	40	20	20	30	10
115 W-R	**serie** series	3	2	40	20	20	30	15
125 W-R	**serie** series	3	2	40	20	20	30	15
130 W-R	**serie** series	3	2	40	20	20	30	21
140 W-R	**serie** series	3	2	40	20	20	30	21

Il valore del coefficiente d’attrito pari a 0,4 di cui ai calcoli sopra riportati è puramente teorico, essendo utilizzato ai fini meramente esplicativi. Tale valore può variare a seconda delle condizioni specifiche delle singole applicazioni.
The friction coefficient value of 0,4, reported in the calculations here above, is purely theoretical and used for explanatory purposes. Such value can vary according to the specific conditions of each application.