Freni Pneumatici
Pneumatic Brakes

SMART & CAB

COREMO

Coremo Ocmea S.p.A.

Coremo Ocmea poggia sulla sua lunga tradizione legata alla produzione di freni e frizioni per applicazioni industriali, per volgere l'attenzione al futuro, alla realizzazione di servizi con alto grado di personalizzazione per il cliente: progetti strutturati che comprendono prodotti, supporto tecnico, manutenzione e consulenza.

I punti di forza di Coremo risiedono da sempre nella progettazione accurata e su misura, nell'innovazione costante del prodotto e nella qualità dei componenti.

Il centro nevralgico di Coremo resta all'interno dei 5500 metri quadrati della sede di Assago a Milano, dove sono montati e testati tutti i prodotti, sono svolte le lavorazioni meccaniche più importanti ed effettuate le necessarie certificazioni, in conformità con il Sistema di Qualità ISO 9001:2015.

Coremo's nerve centre continues to be within the 5500 square metres of its headquarters at Assago in Milan, where all products are assembled and tested, the key machining processes are carried out and the necessary certification procedures take place, in accordance with the ISO 9001:2015.

Coremo Ocmea draws on its long tradition in the manufacture of brakes and clutches for industrial applications, to look firmly to the future, to the realisation of services with a high degree of customisation: structured projects including products, technical support, maintenance and consulting.

Coremo's strong points have always lain in its precise, tailor-made design, constant product innovation and quality of components.

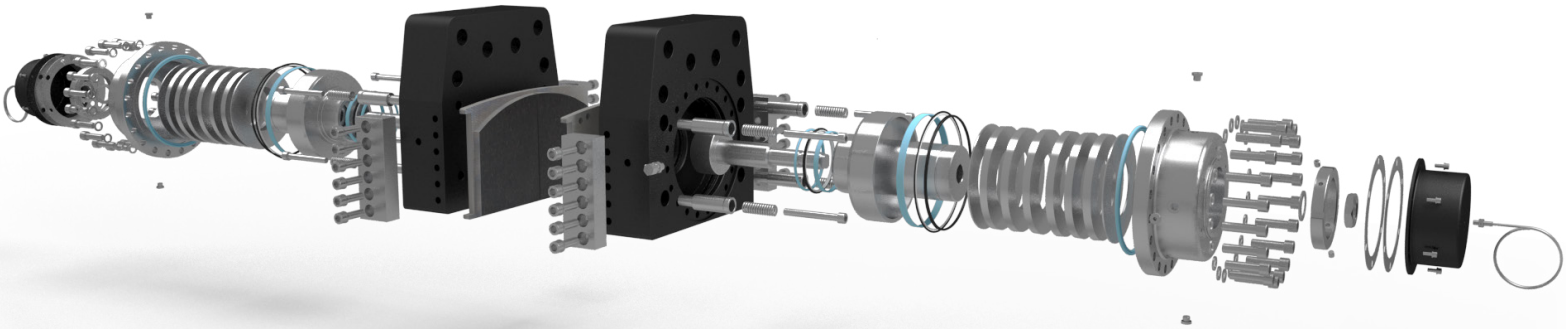

Supporto
Support

Coremo offre un servizio integrato molto specializzato, che, oltre alla selezione del sistema frenante, offre consulenza, manutenzione, analisi e reportistica. L'obiettivo di Coremo è proporre un servizio completo che prenda avvio dalle informazioni che il cliente fornisce, così da ottenere una visione dettagliata delle richieste e fornire la soluzione frenante che meglio soddisfi la domanda.

Coremo's support is increasingly becoming a highly specialised integrated service, offering not only guidance on selection of the braking system but also consulting, maintenance, analysis and reporting. Coremo's aim is to deliver a complete service, starting from the information the customer provides, to obtain a detailed picture of requirements, and supply the braking system best suited to individual needs.

Progettazione e Produzione
Design and Manufacturing

La strategia del Gruppo si è sempre basata sulla fidelizzazione, perseguita attraverso affidabilità dei prodotti, robustezza, facilità d'uso e manutenzione di freni e frizioni, nonché durata nel tempo, prezzo competitivo e puntualità nella consegna.

The Group's strategy has always been based on the generation of customer loyalty, pursued through product reliability and rugged construction, ease of use and maintenance of brake and clutch units, not to mention durability, competitive pricing and prompt delivery.

Contenuto

Content

Smart 30 **02**
Smart 30

Smart 42 **03**
Smart 42

Smart 64 **04**
Smart 64

Cab 30 **05**
Cab 30

Cab 65 - Cab 65-1 **06**
Cab 65 - Cab 65-1

Dischi **07 - 12**
Discs

Corretto Utilizzo del Prodotto **13 - 14**
Correct Use of the Product

Avvertenze Generali
General Warnings

Usare indumenti appropriati
Use proper work clothes

Possibili pesi elevati
Possible high weights

Possibili alte temperature
Possible high temperatures

Possibili alte pressioni
Possible high pressures

Attenzione alle mani e alle dita
Caution to hands and fingers

I prodotti Coremo sono progettati per lavorare con ricambi originali Coremo. L'utilizzo di ricambi non originali rende nulla ogni richiesta di garanzia nei confronti di Coremo.

Coremo's products are designed to be operated with original Coremo replacement parts. Using non-original replacement parts in Coremo brakes and/or clutches voids all warranties issued by Coremo.

Coremo Ocmea S.p.A. Via G. Galilei 12 - 20090 Assago (MI) - T + 39 02 488 06 97 - F + 39 02 488 19 40 - **info@coremo.it - coremo.com**
Coremo France 12 avenue de Prés 78180 Montigny le Bretonneux - T +33/01 48 94 76 72 - F +33/01 48 94 13 51 - **coremo.fr**

SMART 30

Unità di frenatura
Braking unit

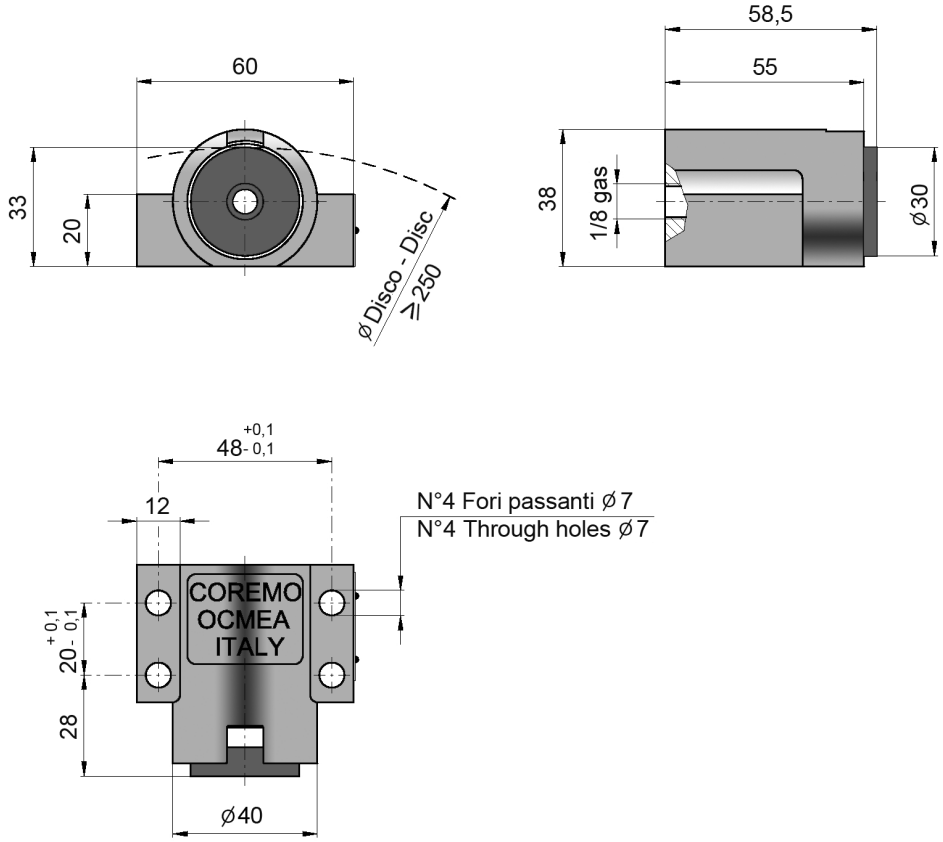

Dati Tecnici

Forza tangenziale F: 170 N a 6 bar

Coppia dinamica
= F • (raggio del disco in m - 0,015) = Nm

Usura max totale: 6 mm

Spessore del ferodo nuovo: 8 mm

Technical Data

Braking force F: 170 N at 6 bar

Dynamic torque
= F • (disc radius in m - 0,015) = Nm

Max total wear: 6 mm

Thickness of new lining: 8 mm

TIPO *SIZE*	**Codice prodotto** *Product number*	**Ø disco** *Ø disc* mm	**Coppia Nm** *Torque Nm* 6 bar	0,2 bar	**Capacità termica*** *Thermal capacity** **Massima** *Max* kW	**Continua** *Continous* kW	**Spinta Assiale a 6 bar** *Axial load at 6 bar* N	**Volume aria** *Air volume* dm³	**Peso** *Weight* kg
SMART 30	A2961	250	18,5	0,6	3,7	0,37	424	0,01	0,25
		300	23	0,8	3,7	0,37	424	0,01	0,25
		356	27,5	0,9	3,7	0,37	424	0,01	0,25
		406	32	1	3,7	0,37	424	0,01	0,25
		457	36	1,2	3,7	0,37	424	0,01	0,25
		514	41	1,3	3,7	0,37	424	0,01	0,25
		610	49	1,6	3,7	0,37	424	0,01	0,25
		711	58	1,9	3,7	0,37	424	0,01	0,25

Il valore del coefficiente d'attrito pari a 0,4 di cui ai calcoli sopra riportati è puramente teorico, essendo utilizzato ai fini meramente esplicativi. Tale valore può variare a seconda delle condizioni specifiche delle singole applicazioni.
The friction coefficient value of 0,4, reported in the calculations here above, is purely theoretical and used for explanatory purposes. Such value can vary according to the specific conditions of each application.

SMART 42

Unità di frenatura
Braking unit

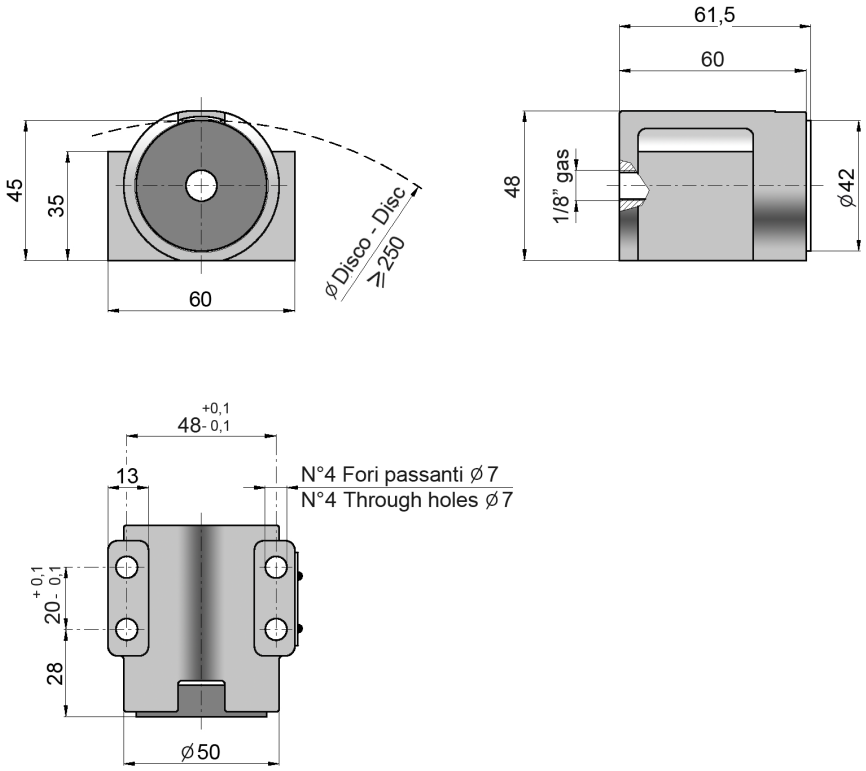

Dati Tecnici

Forza tangenziale F: 231 N a 6 bar

Coppia dinamica
= F • (raggio del disco in m - 0,021) = Nm

Usura max totale: 4,5 mm

Spessore del ferodo nuovo: 10 mm

Technical Data

Braking force F: 231 N at 6 bar

Dynamic torque
= F • (disc radius in m - 0,021) = Nm

Max total wear: 4,5 mm

Thickness of new lining: 10 mm

TIPO *SIZE*	Codice prodotto *Product number*	Ø disco *Ø disc* mm	Coppia Nm *Torque Nm* 6 bar	Coppia Nm *Torque Nm* 0,2 bar	Capacità termica* *Thermal capacity** Massima *Max* kW	Capacità termica* *Thermal capacity** Continua *Continous* kW	Spinta Assiale a 6 bar *Axial load at 6 bar* N	Volume aria *Air volume* dm³	Peso *Weight* kg
SMART 42	A3029	250	24	0,8	7,8	0,78	577	0,02	0,35
		300	30	1	7,8	0,78	577	0,02	0,35
		356	36	1,2	7,8	0,78	577	0,02	0,35
		406	42	1,4	7,8	0,78	577	0,02	0,35
		457	48	1,6	7,8	0,78	577	0,02	0,35
		514	54	1,8	7,8	0,78	577	0,02	0,35
		610	66	2,2	7,8	0,78	577	0,02	0,35
		711	77	2,6	7,8	0,78	577	0,02	0,35

Il valore del coefficiente d'attrito pari a 0,4 di cui ai calcoli sopra riportati è puramente teorico, essendo utilizzato ai fini meramente esplicativi. Tale valore può variare a seconda delle condizioni specifiche delle singole applicazioni.
The friction coefficient value of 0,4, reported in the calculations here above, is purely theoretical and used for explanatory purposes. Such value can vary according to the specific conditions of each application.

SMART 64

Unità di frenatura
Braking unit

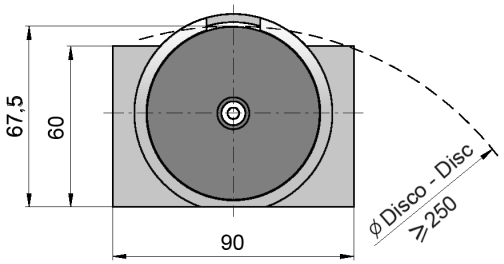

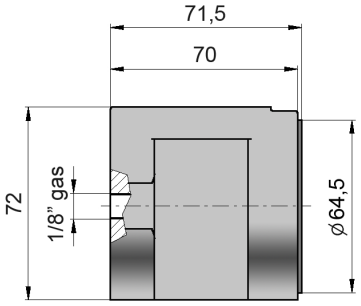

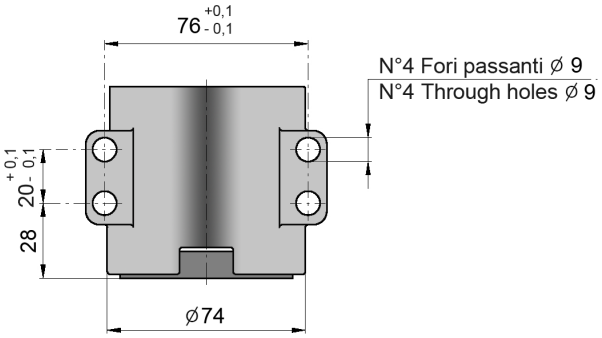

Dati Tecnici

Forza tangenziale F: 748 N a 6 bar

Coppia dinamica
= F • (raggio del disco in m - 0,0325) = Nm

Usura max totale: 4,5 mm

Spessore del ferodo nuovo: 10 mm

Technical Data

Braking force F: 748 N at 6 bar

Dynamic torque
= F • (disc radius in m - 0,0325) = Nm

Max total wear: 4,5 mm

Thickness of new lining: 10 mm

TIPO *SIZE*	Codice prodotto *Product number*	Ø disco *Ø disc* mm	Coppia Nm *Torque Nm* 6 bar	Coppia Nm *Torque Nm* 0,2 bar	Capacità termica* *Thermal capacity** Massima *Max* kW	Capacità termica* *Thermal capacity** Continua *Continous* kW	Spinta Assiale a 6 bar *Axial load at 6 bar* N	Volume aria *Air volume* dm 3	Peso *Weight* kg
SMART 64	A3000	250	69	2,3	19	1,9	1870	0,05	0,75
		300	88	2,9	19	1,9	1870	0,05	0,75
		356	109	3,6	19	1,9	1870	0,05	0,75
		406	127	4,2	19	1,9	1870	0,05	0,75
		457	147	49	19	1,9	1870	0,05	0,75
		514	168	5,6	19	1,9	1870	0,05	0,75
		610	204	6,8	19	1,9	1870	0,05	0,75
		711	242	8	19	1,9	1870	0,05	0,75

Il valore del coefficiente d'attrito pari a 0,4 di cui ai calcoli sopra riportati è puramente teorico, essendo utilizzato ai fini meramente esplicativi. Tale valore può variare a seconda delle condizioni specifiche delle singole applicazioni.
The friction coefficient value of 0,4, reported in the calculations here above, is purely theoretical and used for explanatory purposes. Such value can vary according to the specific conditions of each application.

CAB 30

Unità di frenatura
Braking unit

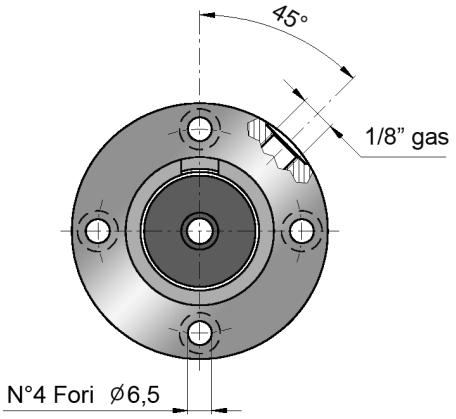

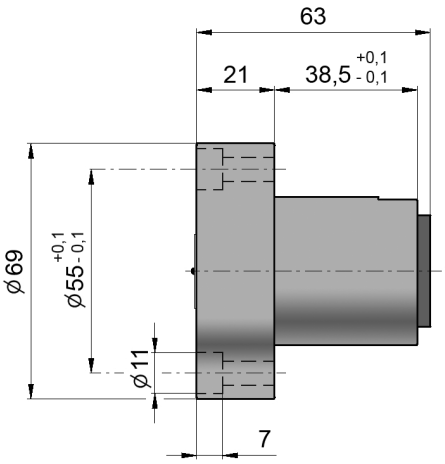

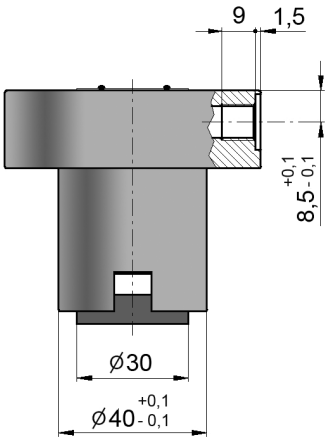

Dati Tecnici

Forza tangenziale F: 170 N a 6 bar

Coppia dinamica
= F • (raggio del disco in m - 0,015) = Nm

Usura max totale: 6 mm

Spessore del ferodo nuovo: 8 mm

Technical Data

Braking force F: 170 N at 6 bar

Dynamic torque
= F • (disc radius in m - 0,015) = Nm

Max total wear: 6 mm

Thickness of new lining: 8 mm

TIPO *SIZE*	Codice prodotto *Product number*	Ø disco *Ø disc* mm	Coppia Nm *Torque Nm* 6 bar	Coppia Nm *Torque Nm* 0,2 bar	Capacità termica* *Thermal capacity** Massima *Max* kW	Capacità termica* *Thermal capacity** Continua *Continous* kW	Spinta Assiale a 6 bar *Axial load at 6 bar* N	Volume aria *Air volume* dm³	Peso *Weight* kg
CAB 30	A3054	250	18,5	0,6	3,7	0,37	424	0,015	0,31
		300	23	0,8	3,7	0,37	424	0,015	0,31
		356	27,5	0,9	3,7	0,37	424	0,015	0,31
		406	32	1	3,7	0,37	424	0,015	0,31
		457	36	1,2	3,7	0,37	424	0,015	0,31
		514	41	1,3	3,7	0,37	424	0,015	0,31
		610	49	1,6	3,7	0,37	424	0,015	0,31
		711	58	1,9	3,7	0,37	424	0,015	0,31

Il valore del coefficiente d’attrito pari a 0,4 di cui ai calcoli sopra riportati è puramente teorico, essendo utilizzato ai fini meramente esplicativi. Tale valore può variare a seconda delle condizioni specifiche delle singole applicazioni.
The friction coefficient value of 0,4, reported in the calculations here above, is purely theoretical and used for explanatory purposes. Such value can vary according to the specific conditions of each application.

CAB 65

Unità di frenatura
Braking unit

CAB 65

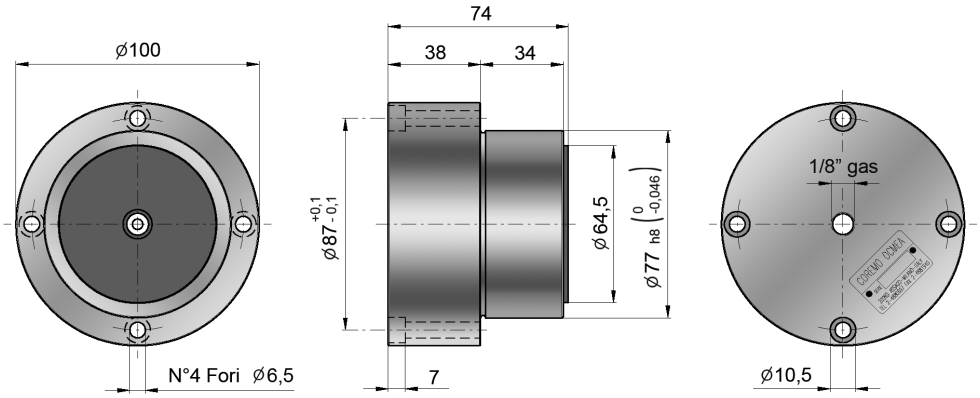

CAB 65-1

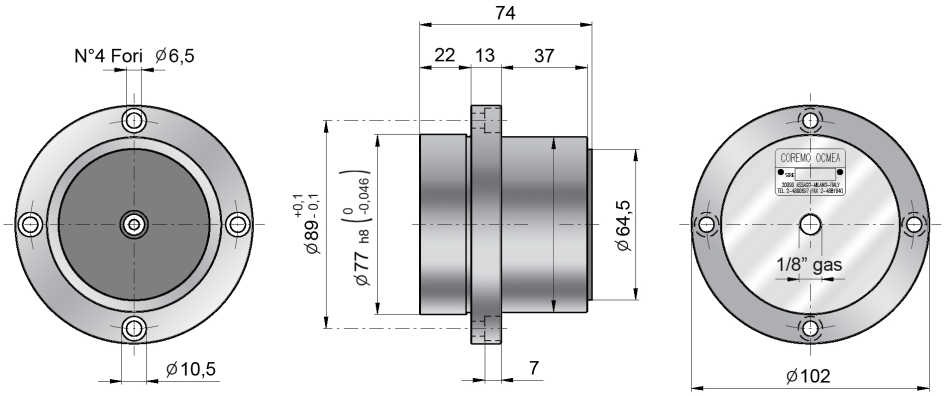

Dati Tecnici

Forza tangenziale F: 748 N a 6 bar

Coppia dinamica
= F • (raggio del disco in m - 0,0325) = Nm

Usura max totale: 15 mm

Spessore del ferodo nuovo: 20 mm

Technical Data

Braking force F: 748 N at 6 bar

Dynamic torque
= F • (disc radius in m - 0,0325) = Nm

Max total wear: 15 mm

Thickness of new lining: 20 mm

TIPO *SIZE*	Codice prodotto *Product number*		Ø disco *Ø disc* mm	Coppia Nm *Torque Nm* 6 bar	0,2 bar	Capacità termica* *Thermal capacity** Massima *Max* kW	Continua *Continous* kW	Spinta Assiale a 6 bar *Axial load at 6 bar* N	Volume aria *Air volume* dm³	Peso *Weight kg* CAB 65	CAB 65-1
CAB 65 65-1	A2976	A3058	250	69	2,3	19	1,9	1870	0,06	1,05	0,85
			300	88	2,9	19	1,9	1870	0,06	1,05	0,85
			356	109	3,6	19	1,9	1870	0,06	1,05	0,85
			406	127	4,2	19	1,9	1870	0,06	1,05	0,85
			457	147	4,9	19	1,9	1870	0,06	1,05	0,85
			514	168	5,6	19	1,9	1870	0,06	1,05	0,85
			610	204	6,8	19	1,9	1870	0,06	1,05	0,85
			711	242	8	19	1,9	1870	0,06	1,05	0,85

Il valore del coefficiente d'attrito pari a 0,4 di cui ai calcoli sopra riportati è puramente teorico, essendo utilizzato ai fini meramente esplicativi. Tale valore può variare a seconda delle condizioni specifiche delle singole applicazioni.
The friction coefficient value of 0,4, reported in the calculations here above, is purely theoretical and used for explanatory purposes. Such value can vary according to the specific conditions of each application.

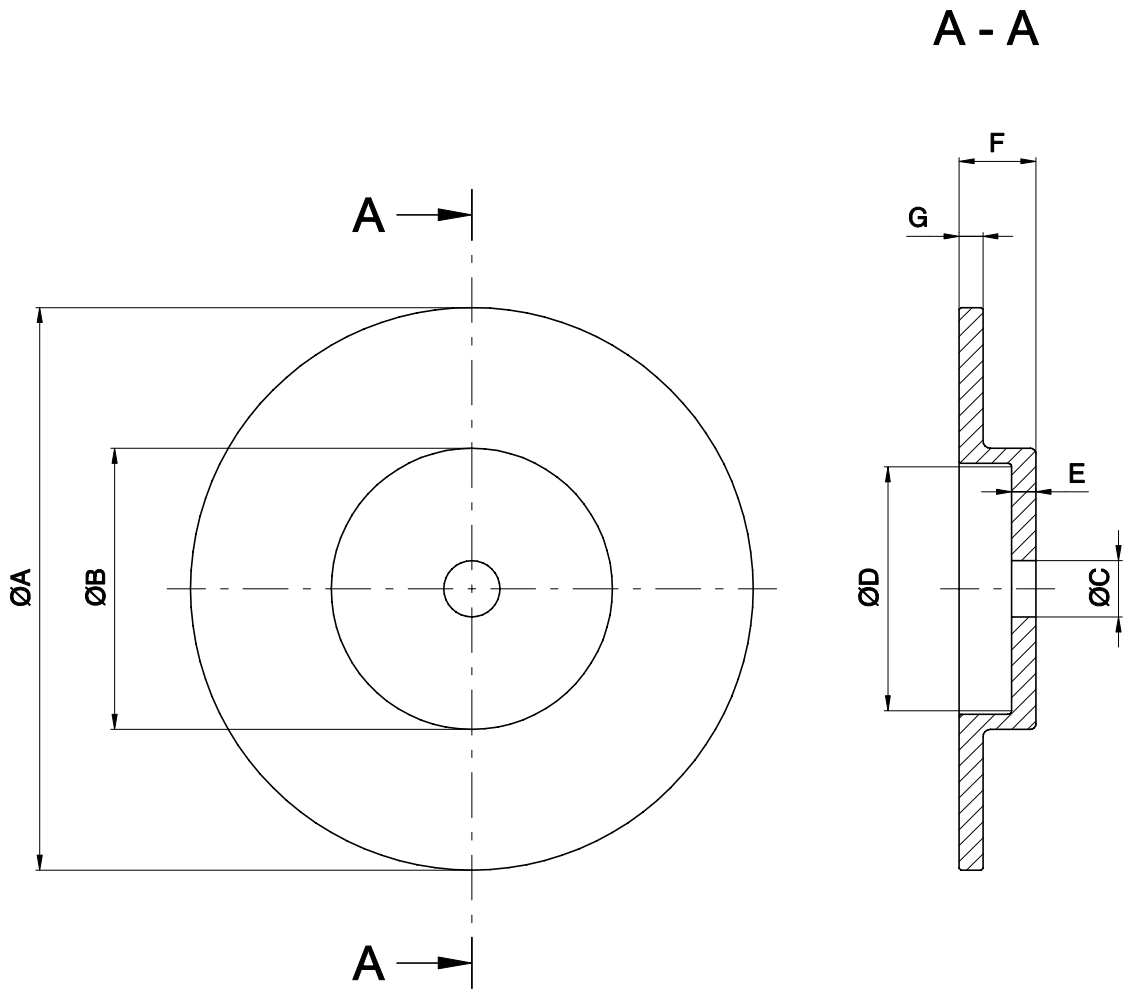

Dischi a capello in ghisa. Dimensioni

Cast Iron Hat Discs. Dimensions

Ø A	Ø B	Ø C Grezzo Rough Bore	Ø D	E	F	G	Inerzia Inertia	Max Velocità Max Speed	Peso Weight
							kgm^2	min^{-1}	kg
250	100	20	88	6	36	12.7	0.07	4500	4
250	128	20	116	6	36	12.7	0.08	4500	4.2
300	181	30	161	13	41	12.7	0.12	3800	7.3
300	150	30	130	13	41	12.7	0.10	3800	7.2
356	210	40	171	16	54	12.7	0.23	3200	12.5
406	260	44	234	16	54	12.7	0.33	2800	15
457	311	44	273	16	54	12.7	0.53	2500	21
514	368	44	336	16	54	12.7	0.83	2200	25
610	464	44	422	16	54	12.7	1.63	1850	37.5
711	565	80	528	19	54	12.7	3.36	1400	55
610	343	50	280	38	76	25.4	2.9	1850	68
762	495	100	431	38	76	25.4	7.4	1500	109

• Capacità termica - Frenata di emergenza
Thermal Capacity - Emergency Braking

I grafici qui sotto riportati sono uno strumento utile per la determinazione del calore in una prima fase della selezione del freno da applicare. Ciò nonostante, si consiglia di verificare il dato ottenuto mediante opportune analisi FEM e/o di contattare l'ufficio tecnico della Coremo per i dovuti accertamenti.

The diagrams reported here below are a helpful instrument to determine the heat during an initial step of the brake selection. Nevertheless, it is suggested to verify such data through a FEM analysis and/or to contact Coremo's Technical Dept. for any verification that may be required.

Dati Tecnici
Technical Data

Spessore
Thickness
12.7 mm

Materiale
Material
Ghisa Sferoidale
SG Iron
UNI-ISO 1083 - 500.7

Dissipazione di calore con
△T = 170° C
Heat Dissipation with
△T = 170° C

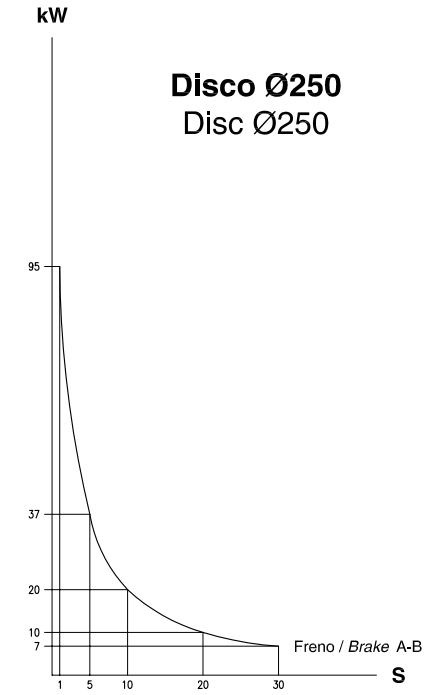

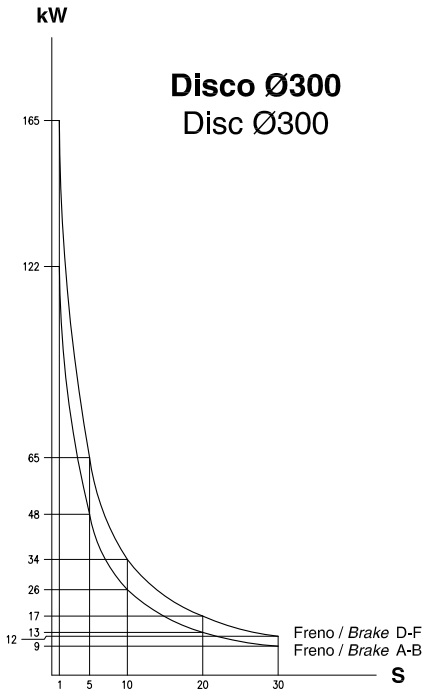

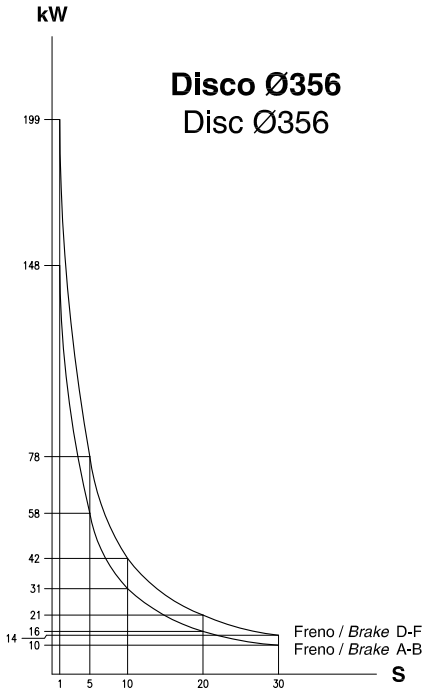

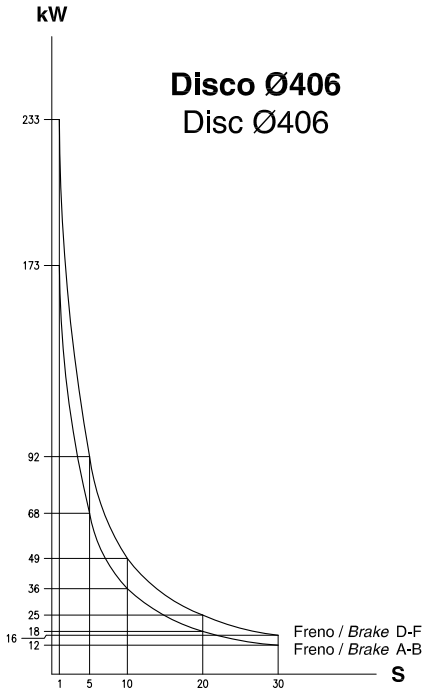

• Capacità termica - Frenata di emergenza
Thermal Capacity - Emergency Braking

Dati Tecnici
Technical Data

Spessore
Thickness
12.7 mm

Materiale
Material
Ghisa Sferoidale
SG Iron
UNI-ISO 1083 - 500.7

Dissipazione di calore con
△T = 170° C
Heat Dissipation with
△T = 170° C

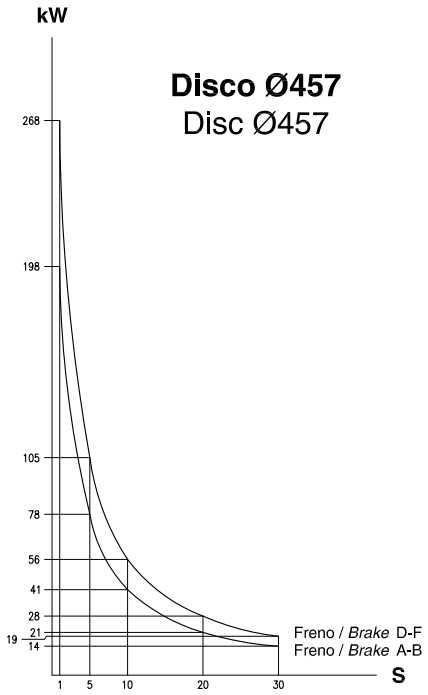

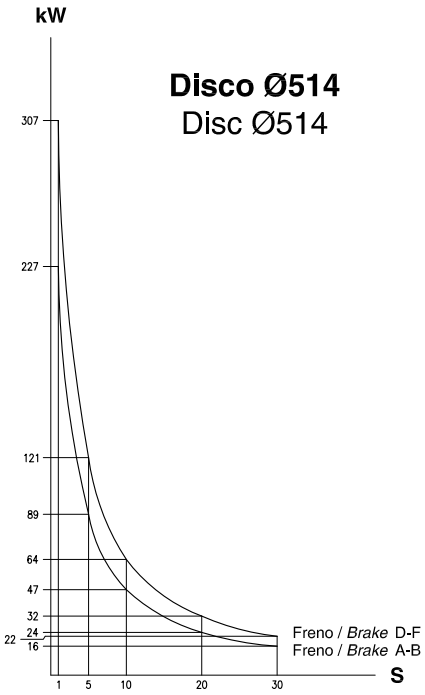

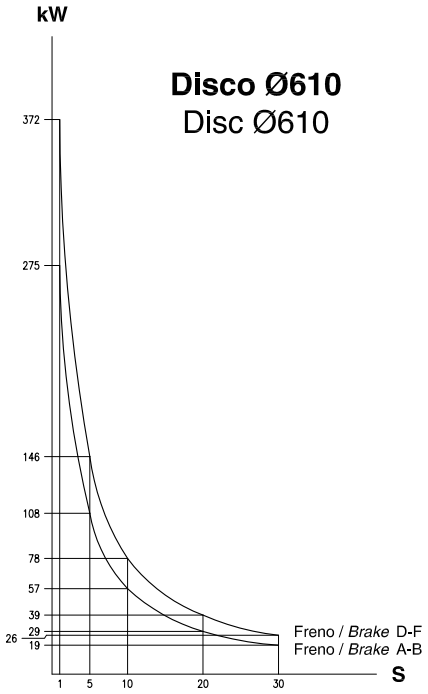

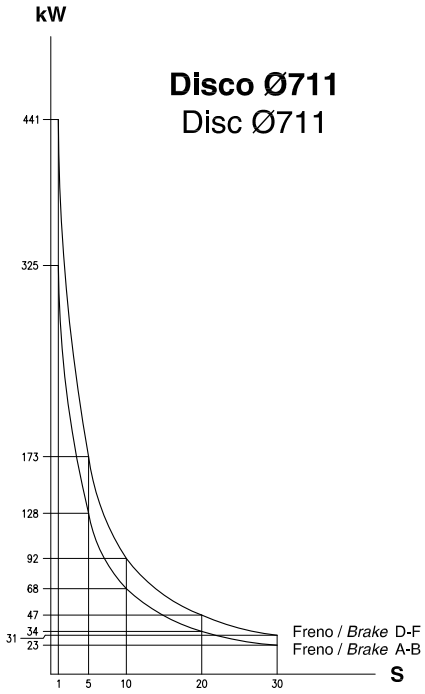

• Capacità termica - Frenata di emergenza
Thermal Capacity - Emergency Braking

Dati Tecnici
Technical Data

Spessore
Thickness
25.4 mm

Materiale
Material
Ghisa Sferoidale
SG Iron
UNI-ISO 1083 - 500.7

Dissipazione di calore con
△T = 170° C
Heat Dissipation with
△T = 170° C

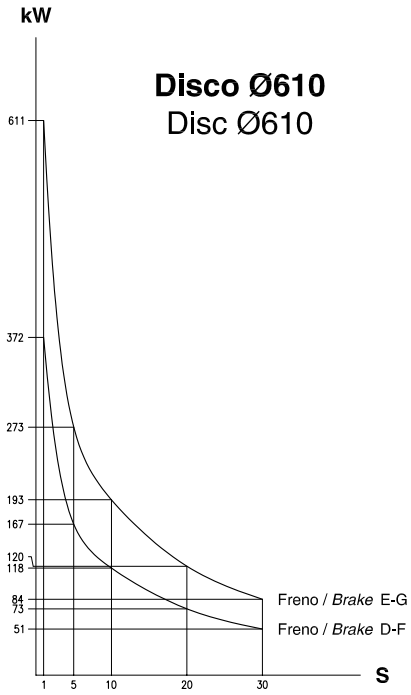

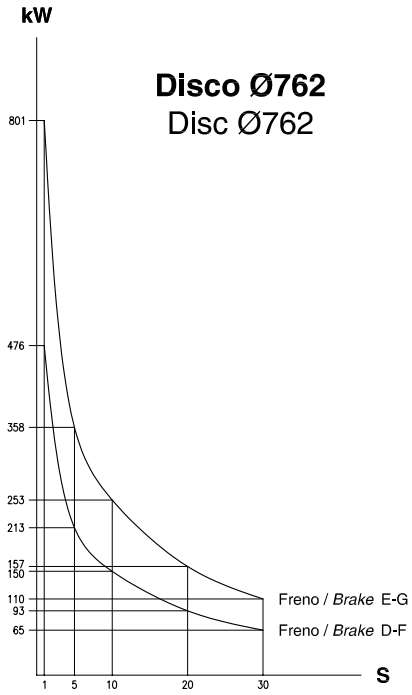

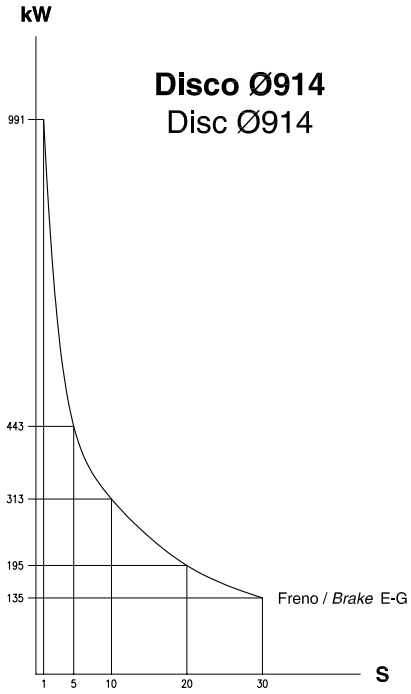

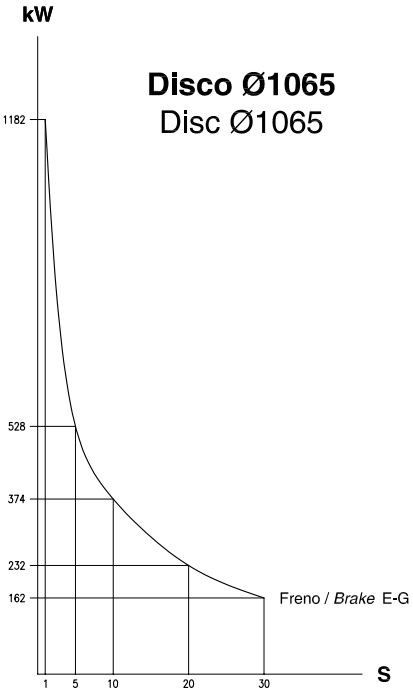

• Capacità termica - Frenata in continuo
Thermal Capacity - Continuous Braking

I grafici qui sotto riportati sono uno strumento utile per la determinazione del calore in una prima fase della selezione del freno da applicare. Ciò nonostante, si consiglia di verificare il dato ottenuto mediante opportune analisi FEM e/o di contattare l'ufficio tecnico della Coremo per i dovuti accertamenti.

The diagrams reported here below are a helpful instrument to determine the heat during an initial step of the brake selection. Nevertheless, it is suggested to verify such data through a FEM analysis and/or to contact Coremo's Technical Dept. for any verification that may be required.

Dati Tecnici
Technical Data

Spessore
Thickness
12.7 mm

Materiale
Material
Ghisa Sferoidale
SG Iron
UNI-ISO 1083 - 500.7

Dissipazione di calore con
△T = 170° C
Heat Dissipation with
△T = 170° C

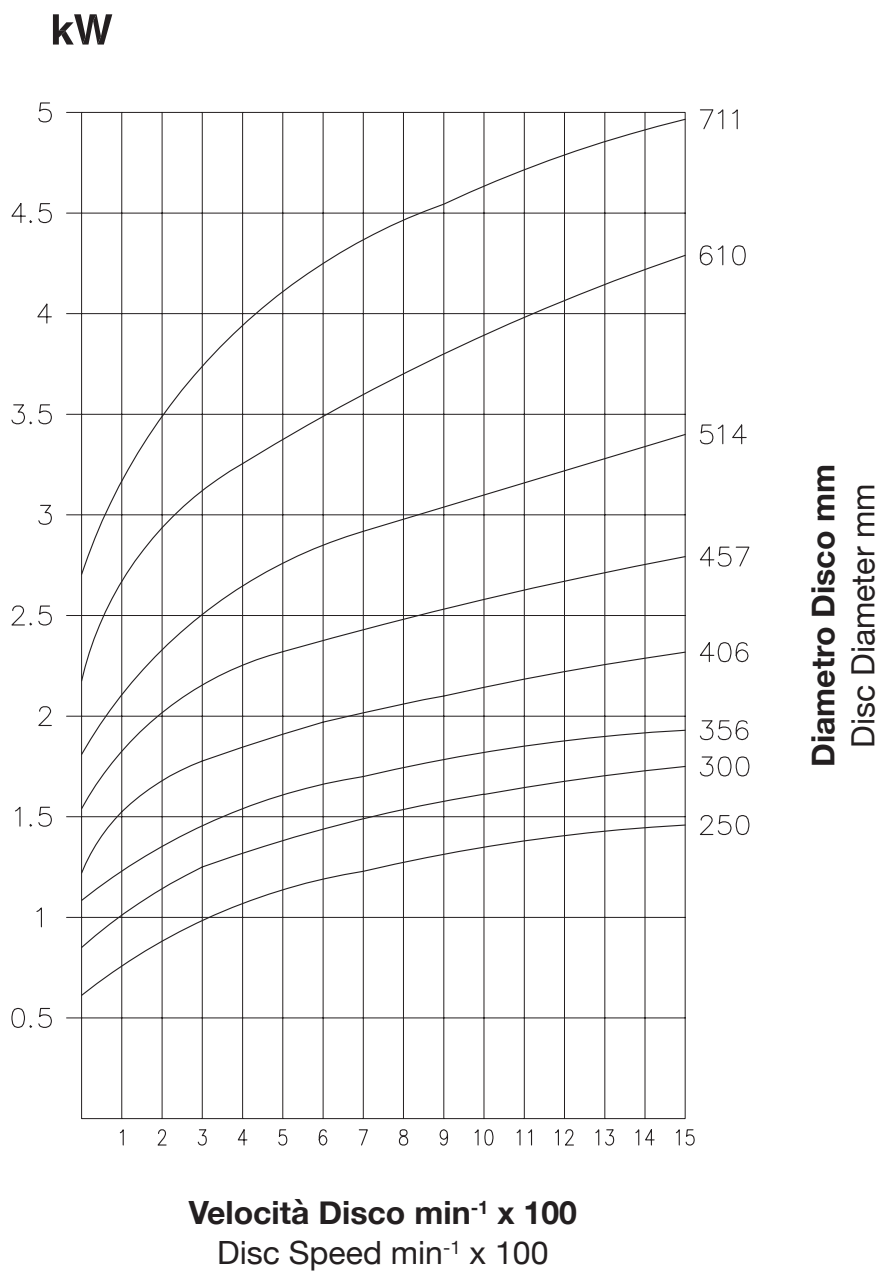

- **Capacità termica - Frenata in continuo**
  Thermal Capacity - Continuous Braking

Dati Tecnici
Technical Data

Spessore
Thickness
25.4 mm

Materiale
Material
Ghisa Sferoidale
SG Iron
UNI-ISO 1083 - 500.7

Dissipazione di calore con
△T = 170° C
Heat Dissipation with
△T = 170° C

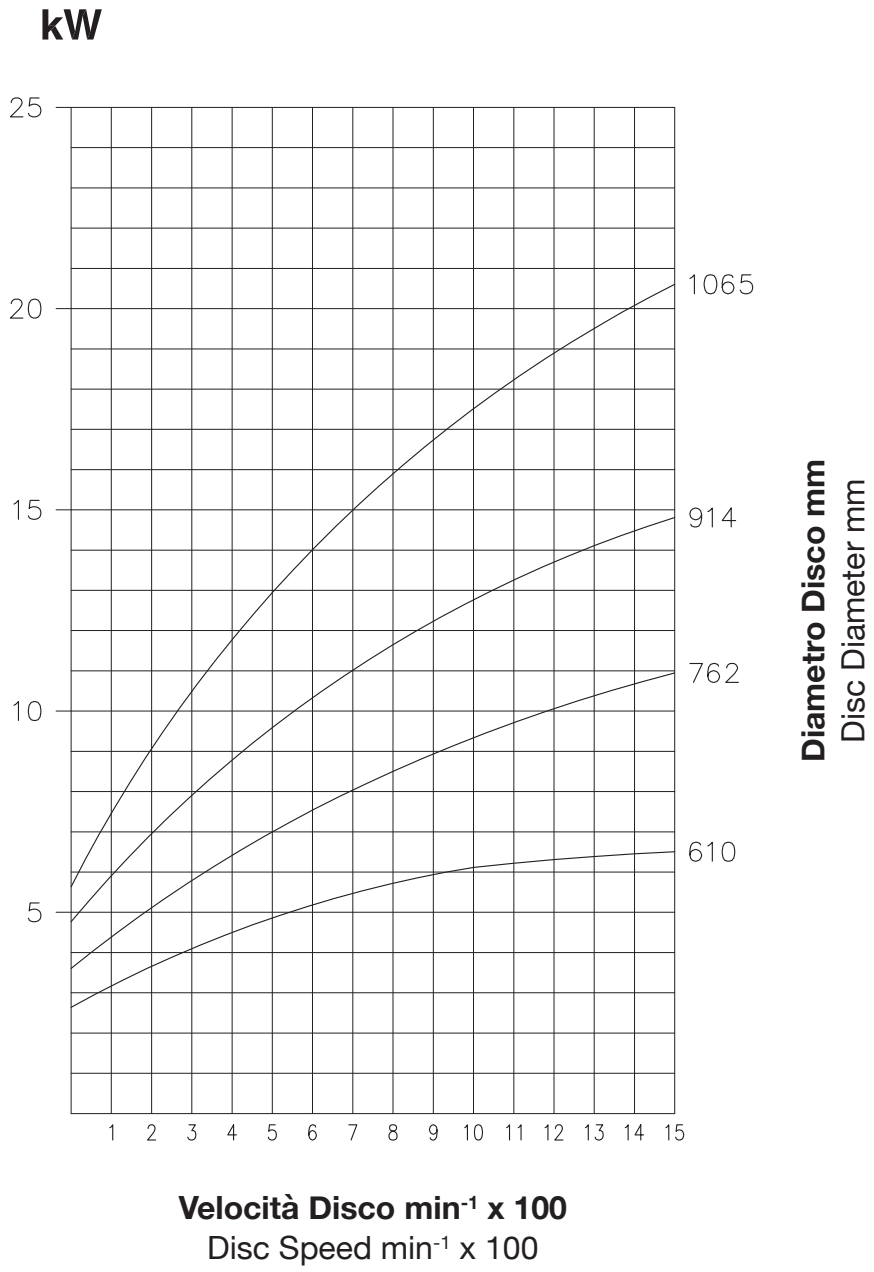

Corretto Utilizzo del Prodotto

Avvertenze Generali
General Warnings

Usare indumenti appropriati
Use proper work clothes

Possibili pesi elevati
Possible high weights

Possibili alte temperature
Possible high temperatures

Possibili alte pressioni
Possible high pressures

Attenzione alle mani e alle dita
Caution to hands and fingers

In ottemperanza al DPR 224/88 Direttiva CEE n. 85/374 definiamo i limiti di impiego per il corretto utilizzo del nostro prodotto garantendo la salvaguardia degli aspetti di sicurezza.

Caratteristiche di progetto
I freni a pinza della Coremo Ocmea sono stati progettati per operare in conformità delle prestazioni e condizioni previste nel presente catalogo e delle relative specifiche tecniche. È fatta in ogni caso raccomandazione perchè tali limiti non vengano superati.

Selezione di applicazione
Premessa di fondamentale importanza è una corretta selezione dell'unità da impiegare. Nella selezione bisogna tener conto di un appropriato coefficiente di sicurezza. In caso di freni di stazionamento il coefficiente di sicurezza non deve essere inferiore a 2. L'Ufficio Tecnico della Coremo Ocmea è a disposizione per informazioni, suggerimenti e collaborazione per una corretta applicazione ed impiego.

Impiego
Il rispetto delle istruzioni di montaggio e manutenzione, oltre ad evitare costose soste improduttive, previene incidenti dovuti alla non completa conoscenza del prodotto.
ATTENZIONE: la coppia iniziale può essere dal 30% al 50% inferiore rispetto al valore nominale, fino ad avvenuto rodaggio dei ferodi.

Precauzioni al montaggio e manutenzione
Agli addetti a tale funzione si consiglia l'impiego di equipaggiamenti idonei, guanti, occhiali od altro per la protezione adeguata da carichi e/o pesi.

Parti rotanti
Le parti in movimento devono essere protette in conformità a quanto prescritto dalle Direttive 98/37/CEE e DPR 459/96 o dalle equivalenti norme vigenti nei paesi in cui vengono utilizzate.

According to EEC rules no. 85/374 we define the correct use of the product in order to comply with safety regulations.

Characteristics of the design
The Coremo Ocmea Caliper Brakes are designed to operate according to the application, conditions and technical specifications as set out in this catalogue. We recommend that the maximum data shown are not overcome.

Application selection
It is essential when selecting to take in consideration an appropriate safety coefficient. In case of holding brakes this coefficient should be not less than 2. Our Technical Department at Coremo Ocmea is available for information, suggestions and cooperation for the correct application and use.

Use
The Mounting and Maintence instructions must be observed so as to prevent accidents, breakage, etc. Incorrect mounting and maintence of the unit could also result in reduced life of the product and expensive down time.
WARNING: the initial torque on new units can be from 30% to 50% lower than the nominal value until the running-in of the linings has been completed.

Precautions for the mounting and maintenance
Operators are advised to wear the correct protective clothing such as gloves, safety glasses, etc.

Rotating parts
The moving parts have to be protected according to the European EEC directives no. 98/37, or the equivalent norms effective in the Countries where they are used.

Freni negativi a molle
I freni negativi a molle devono essere trattati con particolare attenzione, perchè contengono molle meccanicamente precaricate.

Materiali di attrito
Tutti i freni a pinza Coremo Ocmea sono equipaggiati con materiale di attrito assolutamente esente da amianto e nel pieno rispetto delle Normative e Leggi in vigore per la tutela della salute ed il rispetto dell'ambiente.
È comunque buona cosa non inalare la polvere da essi prodotta e lavarsi accuratamente le mani prima di ingerire cibi o bevande.

Coefficiente di attrito
Il valore del coefficiente d'attrito pari a 0,4 di cui ai calcoli riportati nelle diverse schede tecniche del presente catalogo è puramente teorico, essendo utilizzato ai fini meramente esplicativi. Tale valore può variare a seconda delle condizioni specifiche delle singole applicazioni.

Oli, grassi e componenti lubrificanti
Vengono impiegati in quantità estremamente limitate. Per eventuali allergie a queste sostanze si consiglia l'uso di guanti o creme protettive da asportare con accurato lavaggio delle mani prima di ingerire cibi o bevande.

Alimentazione per freni pneumatici
Usare aria non contaminata da olio o acqua, utilizzando un filtro da 25 micron con scarico automatico della condensa.

Immagazzinamento
Nello stoccaggio dei freni a pinza si deve tenere conto di un'alta concentrazione di peso in poco spazio. Si consiglia un equipaggiamento idoneo agli addetti a tale funzione (scarpe di sicurezza, caschi, etc) al fine di prevenire il rischio di incidenti.

Smaltimento
Le pastiglie di attrito usurate e gli altri materiali di cui i freni a pinza sono composti, sono classificati come prodotti NON Tossico-Nocivi, pertanto devono essere smaltiti in conformità e nel rispetto delle leggi vigenti nei paesi in cui vengono utilizzati.

Stoccaggio
I freni a pinza della Coremo Ocmea contengono membrane e/o anelli di tenuta in gomma che in caso di incendio possono generare gas tossici. Agli addetti allo spegnimento, si consiglia l'uso della maschera antigas.

Spring applied failsafe brakes
Failsafe brakes must be treated with special attention because they have mechanical pre-tensioned springs.

Friction parts
All the Coremo Ocmea Caliper Brakes are supplied with non asbestos friction material which is in accordance to the Health and Safety regulations. Even though the linings are asbestos free nevertheless, the dust produced by the linings should not be inhaled and hands should be thoroughly cleaned before eating or drinking.

Friction Coefficient
The friction coefficient value of 0,4, reported in every technical data sheet of the present catalogue, is purely theoretical and used for explanatory purposes. Such value can vary according to the specific conditions of each application.

Oils, greases and lubricating components
Although used in very small quantities, people who suffer allergies are advised to use protective creams, when maintaining Coremo's products, and to wash hands thorougly before eating or drinking.

Power source for pneumatic brakes
Use air not contaminated with oil or water and a 25 micron filter with automatic condensation discharge.

Storage
When storing or handling Caliper Brakes the weight of the product must be observed to ensure correct and safe storage and lifting. We advise that you use the correct protective clothing, safety shoes, helmets, gloves, etc., so as to prevent the risk of accidents.

Disposing
All worn linings and other materials used in our Caliper Brakes are classified as NON Toxic-Harmful products, therefore they must be disposed according to the industrial rules and laws of the Country where they are used.

Stocking
The Coremo Ocmea Caliper Brakes contain rubber diaphragms and seals; in case of fire they can generate toxic gases, therefore the Fire Brigade or Internal Fire Personnel must use the correct masks when extinguishing.

Coremo Ocmea Spa si riserva il diritto di apportare modifiche ai contenuti di questo catalogo nonché ai prodotti in esso illustrati, in qualunque momento senza l'obbligo di preavviso.
Coremo Ocmea Spa reserves the right to modify the content and the products of this catalogue, at any time without prior notice.

Tutti i diritti intellettuali, inclusi il marchio e i copyrights, sono riservati.
All intellectual rights, included the trademarks and the copyrights, are reserved.

IT - ENG 092019

Coremo Ocmea
Freni e Frizioni Industriali
Industrial Brakes & Clutches

Drilling | Metalforming | Industry | Rubber & Tyre | Mining | Winches & Cranes | Drink & Liquid Food | Converting | Wire & Cable | Energy | Marine | Amusement Park

Coremo Ocmea produce freni e frizioni ad azionamento meccanico, pneumatico ed idraulico per i settori del filo & cavo, lamiera, siderurgico, tessile, carta, converting, packaging ed in generale per tutte le applicazioni industriali.

Coremo Ocmea, fondata nel 1960, ha sede in Assago (MI), in uno stabilimento di 5.500 m².

Coremo Ocmea manufactures mechanical, pneumatic and hydraulic brakes and clutches for the industries of wire & cable, metalforming, steel, textile, paper, converting, packaging and for all other industrial applications.

Coremo Ocmea, established in 1960, is based in Assago - Milan (Italy) with a 5.500 m² plant.

Coremo Ocmea S.p.A.

Via G. Galilei 12
20090 Assago (MI)
T + 39 02 488 06 97
F + 39 02 488 19 40

info@coremo.it
coremo.com

Coremo France

12 avenue de Prés
78180 Montigny le Bretonneux
Tel. +33/01 48 94 76 72
Fax +33/01 48 94 13 51

coremo.fr

Cert. n. 0238

ATEX
ATMOSPHÈRES EXPLOSIBLES