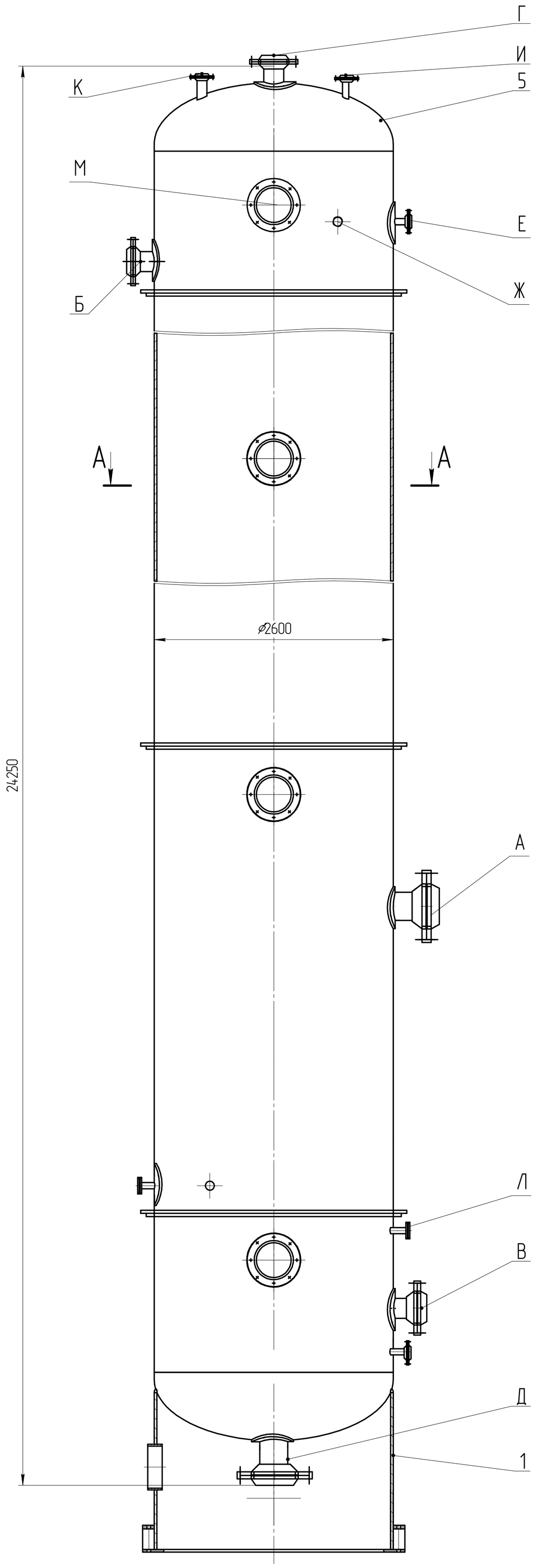

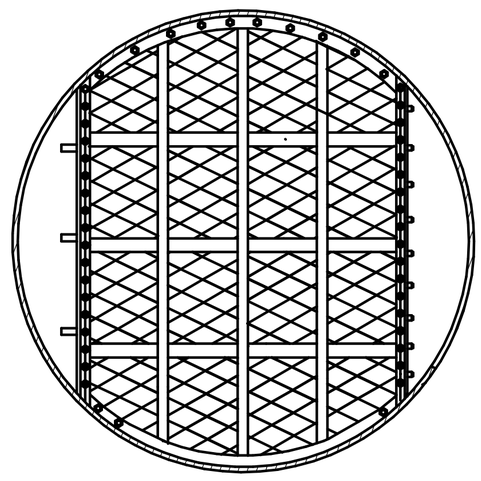

Таблица штуцеров

Обозначение	Наименование	Кол	Проход условный, Dy, мм	Давление условное, Py, МПа
А	Ввод сырья	1	300	1,6
Б	Ввод орошения	1	200	1,6
В	Ввод горячей струи	1	200	1,6
Г	Выход фракции нк–100	1	200	1,6
Д	Вывод отбензиненной нефти	1	300	1,6
Е	Для манометра	2	50	1,6
Ж	Для термопары	2	50	1,6
И	Для воздушника	1	50	1,6
К	Для предохранительного клапана	1	100	1,6
Л	Для уровнемера	2	50	1,6
М	Люк–лаз	5	500	1,6

Техническая характеристика

1 Аппарат предназначен для получения узкой фракции бензина
2 Рабочие условия:
- давление, МПа 0,3 МПа
- температура,С:
  - питания 215 С
  - верха 150 С
  - низа 240 С

3 Среда:
- малокоррозионная

4 Габаритные размеры:
- диаметр 2000 мм
- высота 24530 мм

Поз.	Обозначение	Наименование	Кол.	Примечание
		Детали		
1	УТЭК.18.02.09.ПП.00.00.001	Нижнее днище	1	
2	УТЭК.18.02.09.ПП.00.00.002	Верхнее днище	1	
3	УТЭК.18.02.09.ПП.00.00.003	Корпус	1	
4	УТЭК.18.02.09.ПП.00.00.004	Опора	1	
5	УТЭК.18.02.09.ПП.00.00.005	Колпачковые тарелки	24	

ДУТЭК.18.02.09.ПП.00.00.000ВО

Колонна предварительного испарения
Чертеж общего вида

Изм.	Лист	№ докум.	Подп.	Дата
Разраб.				
Пров.				
Т.контр.				
Н.контр.				
Утв.				

Лит.	Масса	Масштаб
У		1:25
Лист	Листов 1	

ДУТЭК.18.02.09.ПП.00.00.000ВО

Перв. примен. | Справ. №

Подп. и дата | Инв. № дубл. | Взам. инв. № | Подп. и дата | Инв. № подл.

КОМПАС-3D v23 Учебная версия © 2024, ООО "АСКОН-Системы проектирования", Россия. Все права защищены

Не для коммерческого использования

Копировал | Формат А1