УТЭК.18.02.09.ПП.00.00.000.ВО

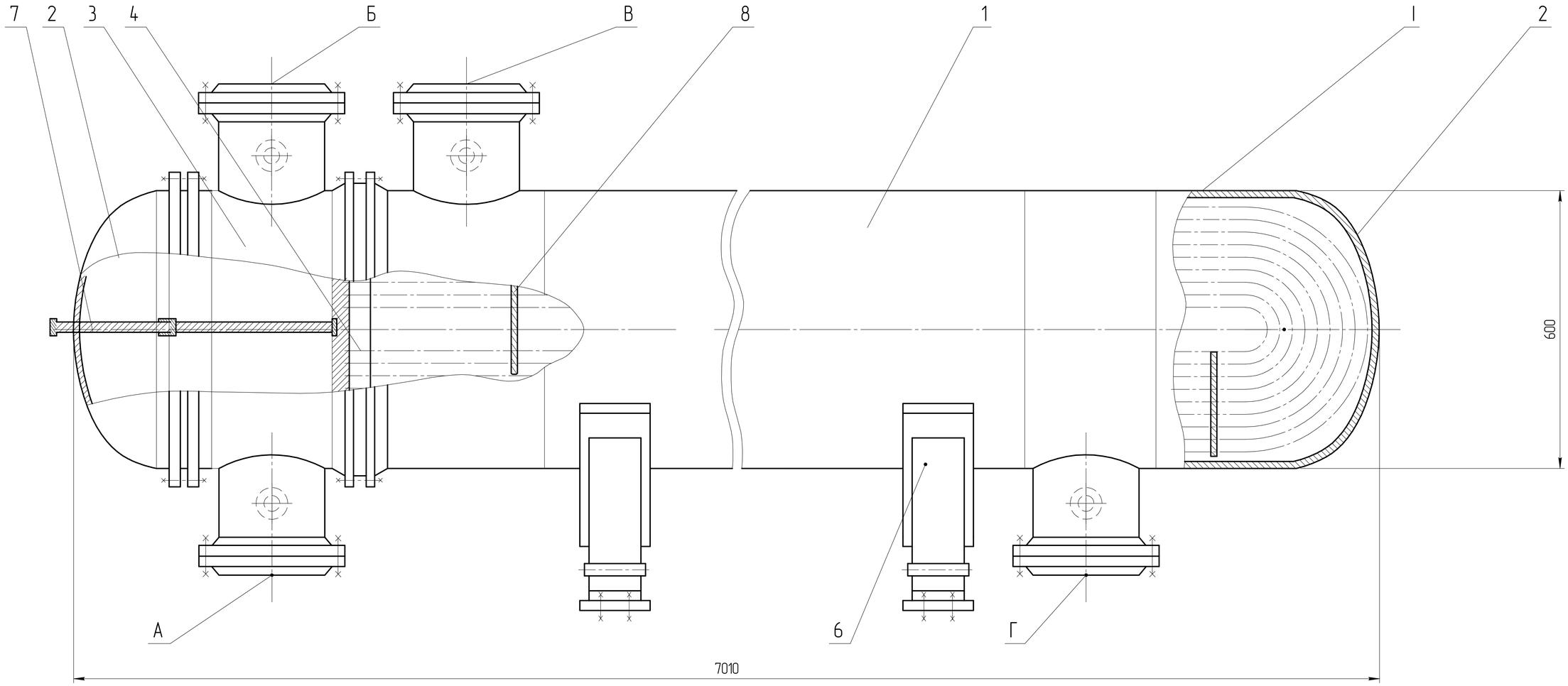

Техническая характеристика

1 Аппарат предназначен для охлаждения дизельного топлива за счет нагрева нефти
2 Производительность по дизельному топливу – 11,12 кг/с
по нефти – 31,73 кг/с
3 Давление в трубном пространстве – 4,0 МПа
в межтрубном пространстве – 4,0 МПа
4 Температура в трубном пространстве – 66°С
в межтрубном пространстве – 150°С
5 Поверхность теплообмена – 200 м²
6 Длина труб – 6 м.

Таблица штуцеров

Обозначение	Наименование	Кол.	Проход условный, Dy, мм	Давление условное, Py, МПа
А	Ввод нефти	1	200	4,0
Б	Выход нефти	1	200	4,0
В	Вход ДТ	1	200	4,0
Г	Выход ДТ	1	200	4,0

Поз.	Обозначения	Наименование	Кол.	Примечание
		Детали		
1	УТЭК.18.02.09.ПП.00.00.001	Корпус	1	
2	УТЭК.18.02.09.ПП.00.00.002	Крышка	2	
3	УТЭК.18.02.09.ПП.00.00.003	Камера распределительная	1	
4	УТЭК.18.02.09.ПП.00.00.004	Решетка трубная	1	
5	УТЭК.18.02.09.ПП.00.00.005	Труба	1	
6	УТЭК.18.02.09.ПП.00.00.006	Опора	2	
7	УТЭК.18.02.09.ПП.00.00.007	Перегородка камерная	1	
8	УТЭК.18.02.09.ПП.00.00.008	Перегородка поперечная	5	

Изм.	Колич.	Лист	№док.	Подп.	Дата	УТЭК.18.02.09.ПП.00.00.000.ВО			
Разраб.						Кожухотрубный теплообменник с U-образными трубками Чертеж общего вида	Стадия	Масса	Масштаб 1:5
Провер.									
Т.контр.							Лист	Листов	
Н.контр.									
Утв.									

Формат А1

КОМПАС-3D v23 Учебная версия © 2024, ООО "АСКОН-Системы проектирования". Россия. Все права защищены
Не для коммерческого использования

Инв. № подл. | Подп. и дата | Взам. инв. №