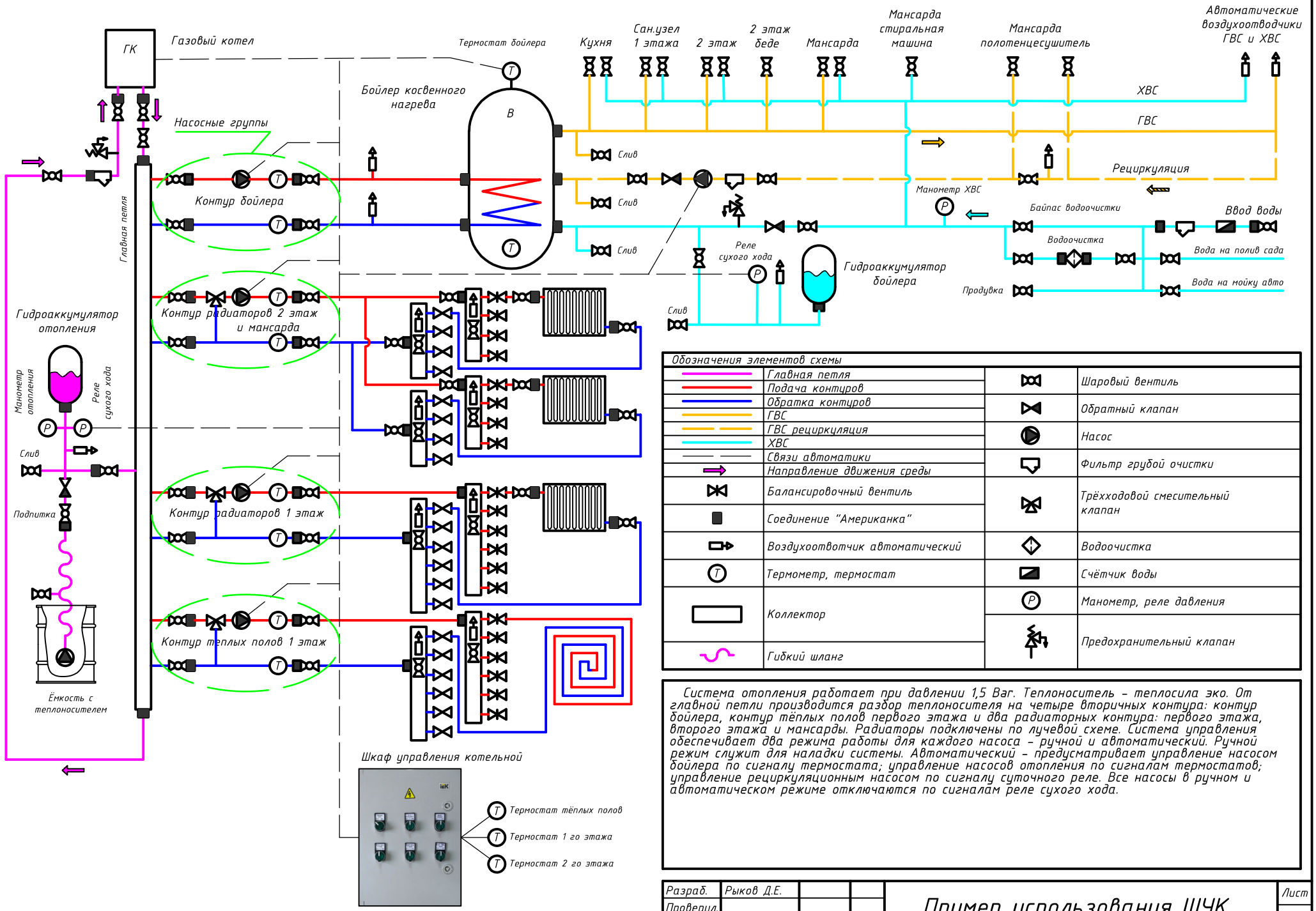

Обозначения элементов схемы			
	Главная петля		Шаровый вентиль
	Подача контуров		
	Обратка контуров		Обратный клапан
	ГВС		
	ГВС рециркуляция		Насос
	ХВС		
	Связи автоматики		Фильтр грубой очистки
	Направление движения среды		
	Балансировочный вентиль		Трёхходовой смесительный клапан
	Соединение "Американка"		
	Воздухоотвотчик автоматический		Водоочистка
	Термометр, термостат		Счётчик воды
	Коллектор		Манометр, реле давления
			Предохранительный клапан
	Гибкий шланг		

Система отопления работает при давлении 1,5 Бар. Теплоноситель - теплосила эко. От главной петли производится раздор теплоносителя на четыре вторичных контура: контур бойлера, контур тёплых полов первого этажа и два радиаторных контура: первого этажа, второго этажа и мансарды. Радиаторы подключены по лучевой схеме. Система управления обеспечивает два режима работы для каждого насоса - ручной и автоматический. Ручной режим служит для наладки системы. Автоматический - предусматривает управление насосом бойлера по сигналу термостата; управление насосов отопления по сигналам термостатов; управление рециркуляционным насосом по сигналу суточного реле. Все насосы в ручном и автоматическом режиме отключаются по сигналам реле сухого хода.

Разраб.	Рыков Д.Е.			Пример использования ШУК	Лист
Проверил.					
Изм. Лист	№ докум.	Подп.	Дата		